КазПромВент

Производство Вентиляционное Оборудование

КазПромВент

НАША ПРОИЗВОДИМАЯ ПРОДУКЦИЯ

1.ПРИТОЧНО-ВЫТЯЖНЫЕ УСТАНОВКИ

2.ПРЯМОУГОЛЬНЫЕ КАНАЛЬНЫЕ ВЕНТИЛЯТОРЫ

3.КРУГЛЫЕ КАНАЛНЫЕ ВЕНТИЛЯТОРЫ

4.ВЕНТИЛЯТОРЫ РАДИАЛЬНЫЕ

5.КАНАЛЬНЫЕ ПРИТОЧНЫЕ УСТАНОВКИ

6.ПРИТОЧНЫЕ И ВЫТЯЖНЫЕ РЕШЕТКИ

7.ПРИТОЧНЫЕ И ВЫТЯЖНЫЕ ДИФФУЗОРЫ

8.ВОЗДУШНЫЕ КЛАПАНЫ

9.ПРОТИВОПОЖАРНЫЕ КЛАПАНЫ

10.КЛАПАНЫ ДЫМОУДАЛЕНИЯ

11.ШУМОГЛИШИТЕЛИ

12.ВОЗДУХОВОДЫ

13.КОМПЛЕКТУЮЩИЕ ДЛЯ МОНТАЖА ВОЗДУХОВОДОВ

14.ФИЛЬТРЫ ДЛЯ СИСТЕМ ВЕНТИЛЯЦИИ

15.ХОЛОДИЛЬНЫЕ АГРЕГАТЫ

16.СИСТЕМЫ КАБЕЛЬНЫХ ЛОТКОВ

17.ПОЖАРНЫЕ ШКАФЫ

18.ЭЛЕКТИРИЧЕСКИЕ ЩИТЫ

19.АВТОМАТИЗАЦИЯ СИСТЕМ ВЕНТИЛЯЦИИ

20.НАШИ ОБЬЕКТИ

КазПромВент

1.ПРИТОЧНО-ВЫТЯЖНЫЕ установки KPV

Приточные установки, приточные камеры, центральные кондиционеры представляют собой достаточно сложное оборудование, основным назначением которого является доставка и обработка свежего воздуха. Как правило, такие устройства состоят из нескольких модулей, которые могут выполнять функции подогрева или охлаждения, а также фильтрации воздуха. Приточные вентиляционные установки (центральные кондиционеры) используются в составе систем вентиляции помещений различного назначения, как в жилых домах, так и на производственных или промышленных объектах, а также в общественных зданиях. Кроме того, приточные установки (центральные кондиционеры) могут применяться в качестве вентиляционных и отопительно-охладительных установок в системах вентиляции, кондиционирования и отопления, а также в технологических установках.
В приточных установках (центральных кондиционерах), в зависимости от комплектации, могут осуществляться следующие режимы обработки воздуха:
-очистка;
-нагрев/охлаждение;
-увлажнение;
-рециркуляция;
-рекуперация /утилизация тепла.
Приточные установки (центральные кондиционеры) могут работать как на наружном воздухе, так и в режиме полной или частичной рециркуляции. Нагрев воздуха может осуществляется с учетом частичной утилизации тепла выбрасываемого воздуха. Возможна комплектация агрегата резервным вентилятором.
Раздача воздуха от приточных камер (центральных кондиционеров) может осуществляться как по сети воздуховодов, так и непосредственно в помещение.

KPV использует вентилятор итальянского производства NİCOT-RA,теплообменник запатентованной американской марки KARİYER турецкого производства.

ТИП	450	1450	1950	2450	4000	4500	6500	7000	10000	10500	13000	13500	18000	18500	22500	23000	26000	26500	35000	40000	45000	50000	60000	62000	90000	100 000
KPV-01																										
KPV-02																										
KPV-03																										
KPV-04																										
KPV-05																										
KPV-06																										
KPV-07																										
KPV-08																										
KPV-09																										
KPV-10																										
KPV-11																										
KPV-12																										

КазПромВент

KPV таблица выбора										
KPV-01-P(AT -7/7,ADH 160,RLM - 2528)						М3/Ч				
						450	950	1450	1950	2450
Типо размер установки	H (ММ)	W (ММ)	L (ММ)	мин (м3/ч)	мах (м3/ч)			2 м/с	3 м/с	3,6 м/с
KPV-01-P	520	970	1270	450	2450	охлаждение				
						отопление				
						вентиляция				
KPV-02-P(AT-9/9,ADH 180,RLM - 2831)						М3/Ч				
						2500	3000	3500	4000	4500
								2 м/с	3 м/с	3,6 м/с
KPV-02-P	595	1120	1270	2500	4500	охлаждение				
						отопление				
						вентиляция				
KPV-03-P(AT-10/10,ADH 200,RLM - 3135)						М3/Ч				
						5000	5500	6000	6500	7000
								2 м/с	3 м/с	3,6 м/с
KPV-03-P	670	1270	1270	5000	7000	охлаждение				
						отопление				
						вентиляция				
KPV-04-P(AT-12/12,ADH 280,RLM - 3135)						М3/Ч				
						7500	8000	9000	10000	10500
								2 м/с	3 м/с	3,6 м/с
KPV-04-P	745	1420	1420	7500	10500	охлаждение				
						отопление				
						вентиляция				
KPV-05-P(AT-15/15,ADH 355,RLM - 3540)						М3/Ч				
						11500	12000	12500	13000	13500
								2 м/с	3 м/с	3,6 м/с
KPV-05-P	820	1570	1420	11500	13500	охлаждение				
						отопление				
						вентиляция				
KPV-06-P(AT-18/18,ADH 400,RLM - 4045)						М3/Ч				
						16500	17000	17500	18000	18500
								2 м/с	3 м/с	3,6 м/с
KPV-06-P	895	1720	1570	16500	18500	охлаждение				
						отопление				
						вентиляция				

КазПромВент

KPV-07-P(ADH 450,RLM - 4550)						М3/Ч				
						19000	19500	20000	22500	23000
Типо размер установки	H (ММ)	W (ММ)	L (ММ)	мин (м3/ч)	max (м3/ч)			2 м/с	3 м/с	3,6 м/с
KPV-07-P	1045	2020	1720	19000	23000	охлаждение				
						отопление				
						вентиляция				
KPV-08-P(ADH 500,RLM - 5056)						**М3/Ч**				
						24500	25000	25500	26000	26500
								2 м/с	3 м/с	3,6 м/с
KPV-08-P	1120	2170	1720	24500	26500	охлаждение				
						отопление				
						вентиляция				
KPV-09-P(ADH 630,RLM - 6371)						**М3/Ч**				
						20000	25000	30000	35000	40000
								2 м/с	3 м/с	3,6 м/с
KPV-09-P	1570	2590	2470	20000	40000	охлаждение				
						отопление				
						вентиляция				
KPV-10-P(ADH 710,RLM - 7180)						**М3/Ч**				
						30000	35000	40000	45000	50000
								2 м/с	3 м/с	3,6 м/с
KPV-10-P	1720	2890	2690	30000	50000	охлаждение				
						отопление				
						вентиляция				
KPV-11-P(ADH 800,RLM - 8090)						**М3/Ч**				
						40000	45000	50000	60000	62000
								2 м/с	3 м/с	3,6 м/с
KPV-11-P	2020	3190	3590	40000	62000	охлаждение				
						отопление				
						вентиляция				
KPV-12-P(ADH 1000,RLM - 9010)						**М3/Ч**				
						60000	70000	80000	90000	100 000
								2 м/с	3 м/с	3,6 м/с
KPV-12-P	2470	3190	4040	60000	100000	охлаждение				
						отопление				
						вентиляция				

КазПромВент

Приточные Устоновка Нагревание Типоразмеры KPV-01-П-ВНФК-/ KPV-12-П-ВНФК

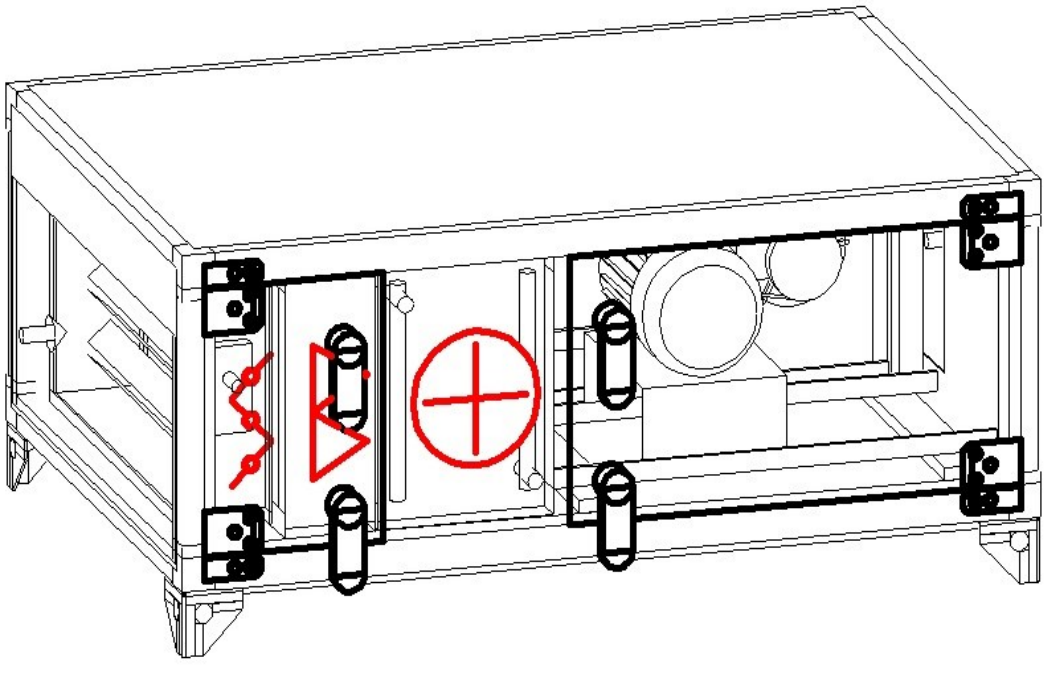

Приточные Устоновка Нагревание, Охлаждение Типоразмеры KPV-01-П-ВНОФК/KPV-12-П-ВНОФК

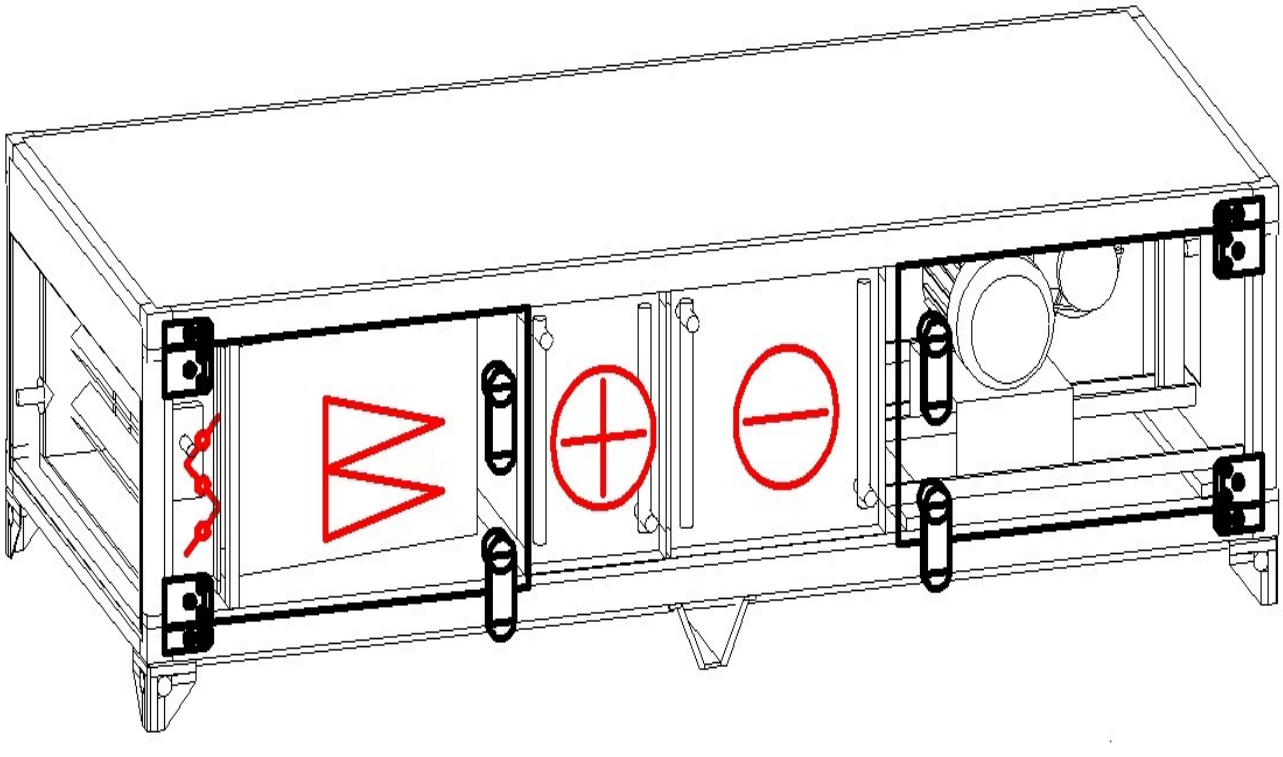

КазПромВент

Приточные-Вытяжные Устоновка Нагревание, Охлаждение С Пректрестно-Точный Рекуператор Типоразмеры KPV-01-ПV-ВНОФК-Р/KPV-12-ПV-ВНОФК-Р

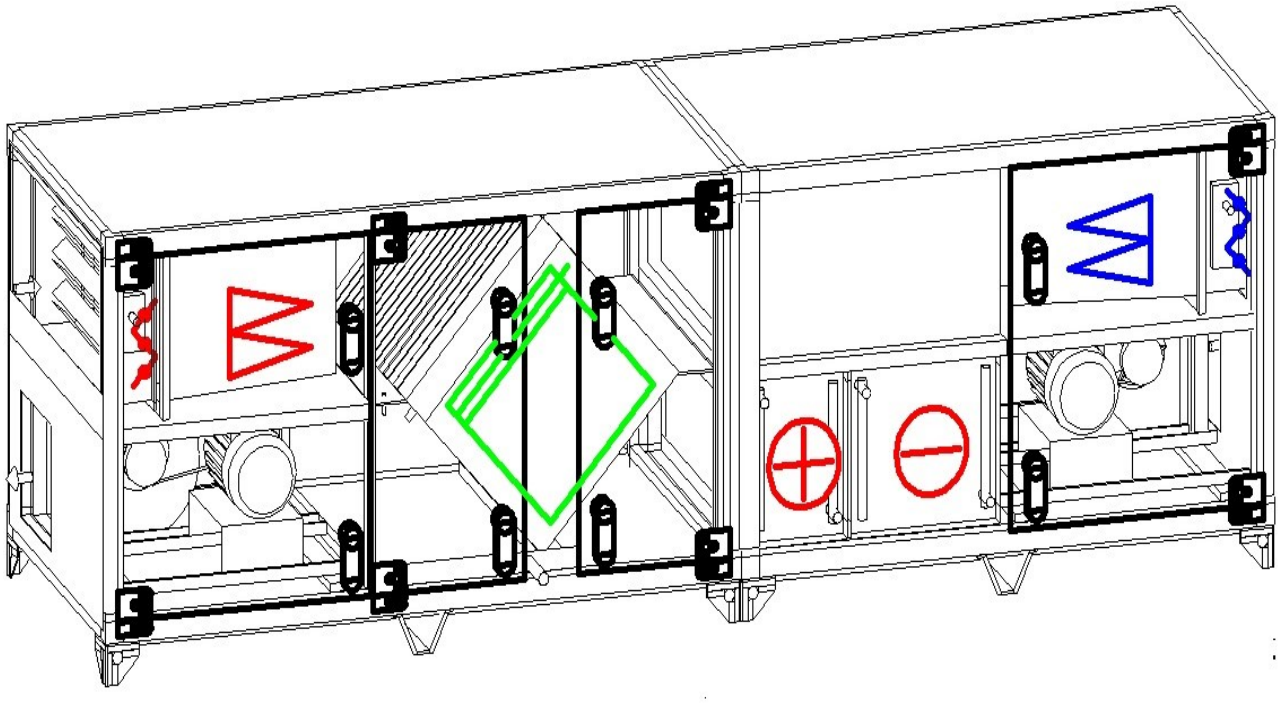

Приточные-Вытяжные Устоновка Нагревание, Охлаждение С Пректрестно-Точный Рекуператор и камера Смешивание Типоразмеры KPV-01-ПV-ВНОФК-Р-С/KPV-12-ПV-ВНОФК-Р-С

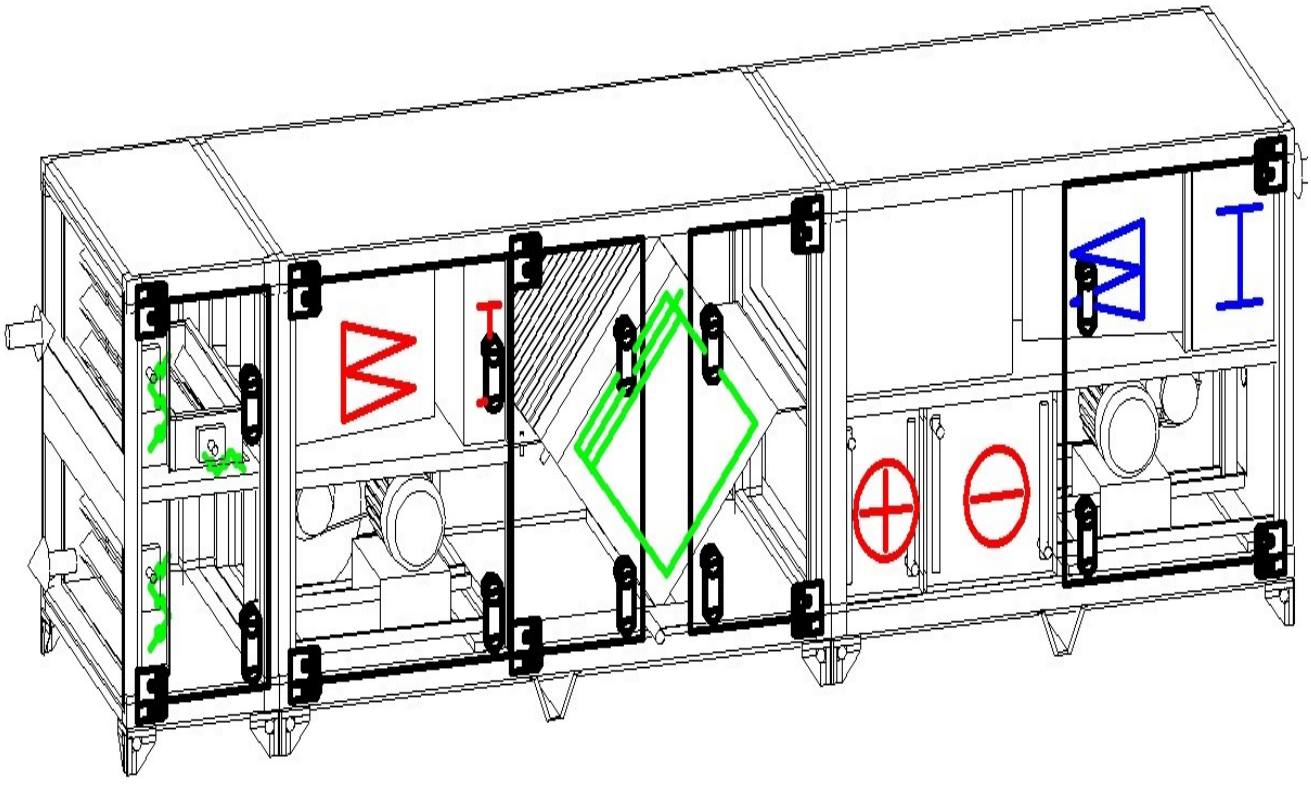

КазПромВент

Приточные-Вытяжные Устоновка Нагревание, Охлаждение С камера Смешивание
Типоразмеры KPV-01-ПV-ВНОФК-С/KPV-12-ПV-ВНОФК-С

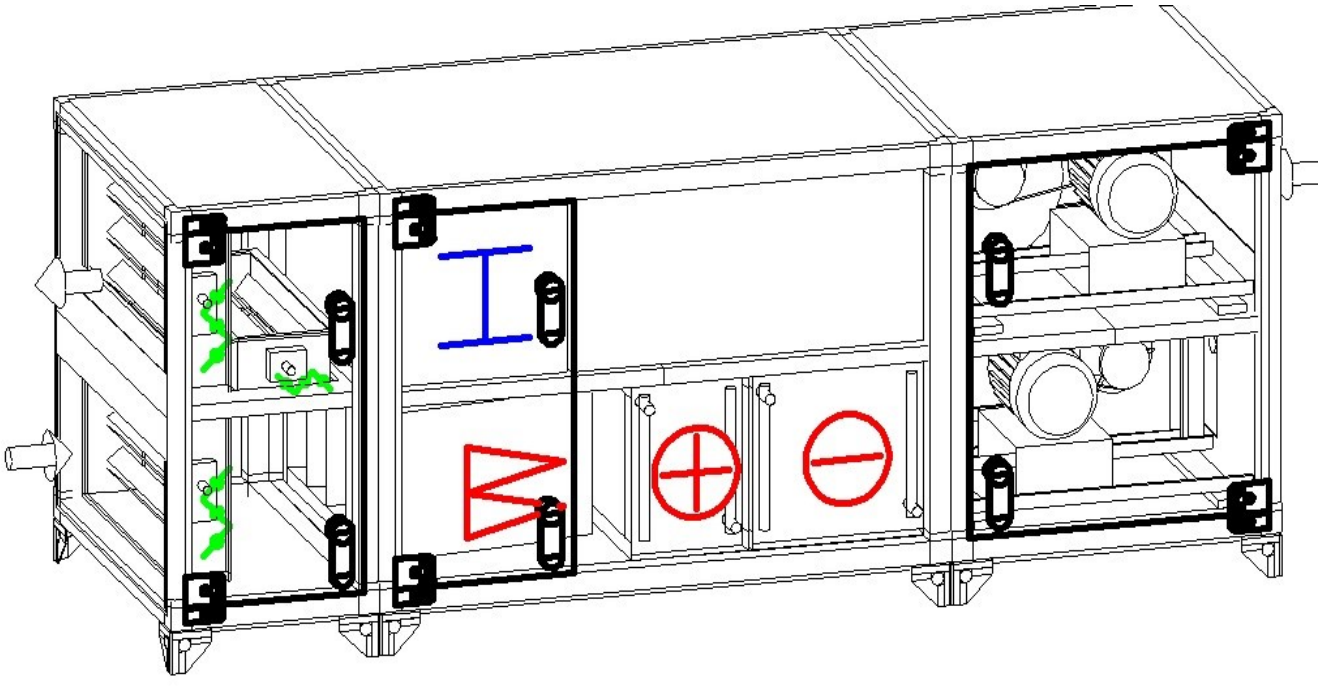

Приточные-Вытяжные Устоновка Нагревание, Охлаждение С Роторние Рекуператор
Типоразмеры KPV-01-ПV-ВНОФК-R/KPV-12-ПV-ВНОФК-R

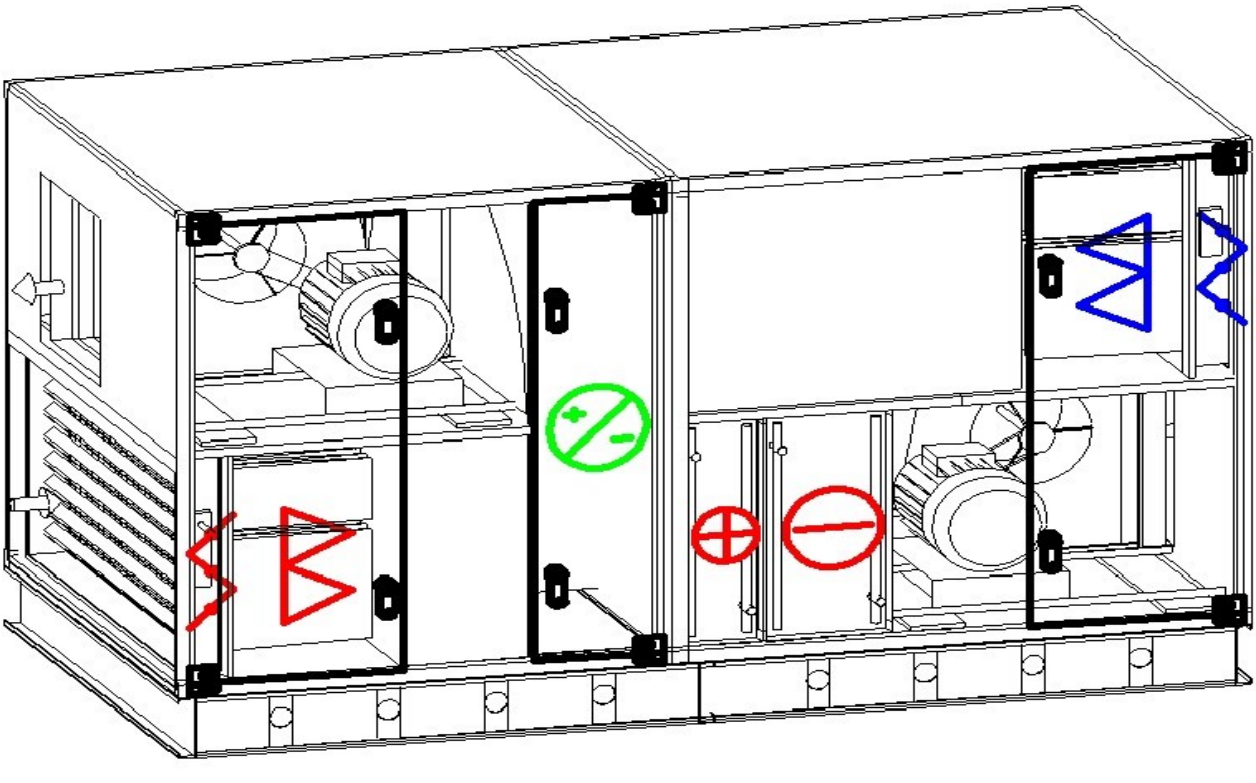

КазПромВент

Приточные-Вытяжные Устоновка Нагревание, Охлаждение С Роторние Рекуператор и камера Смешивание Типоразмеры KPV-01-ПV-ВНОФК-R-С/KPV-12-ПV-ВНОФК-R-С

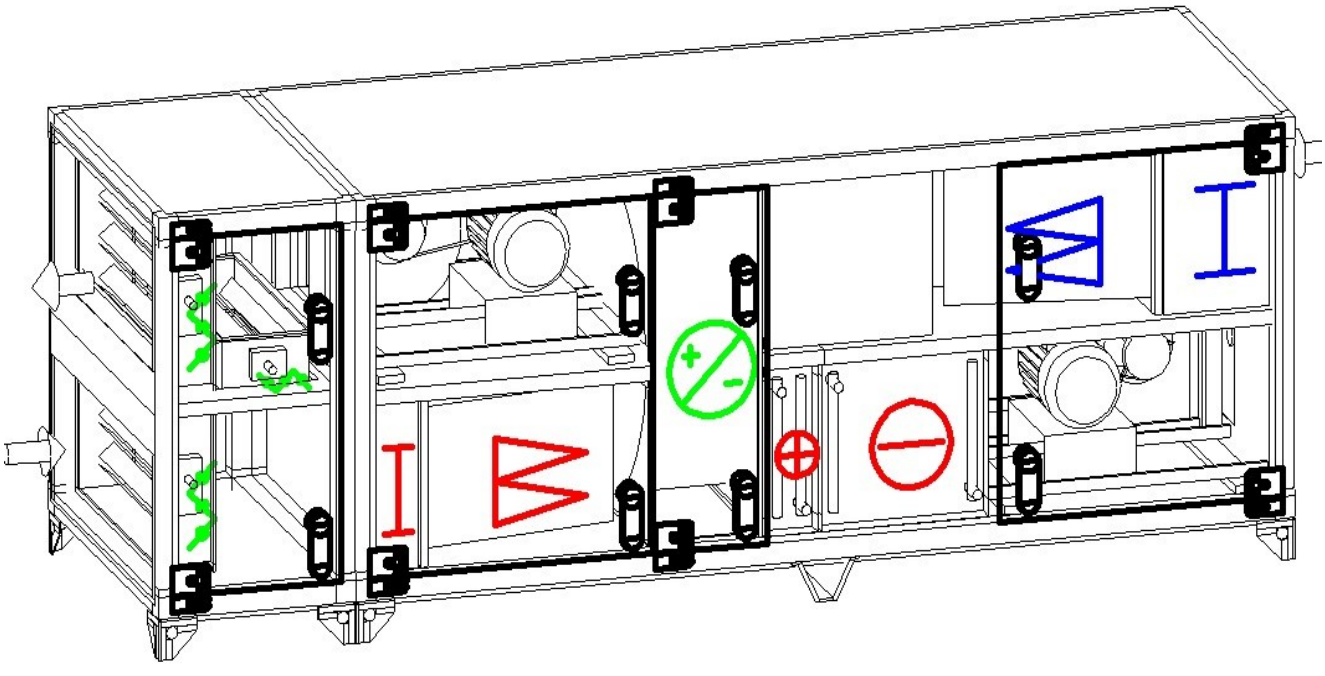

Приточные-Вытяжные Устоновка Нагревание, Охлаждение С камера Смешивание Типоразмеры KPV-01-ПV-ВНОФК-С/KPV-12-ПV-ВНОФК-С

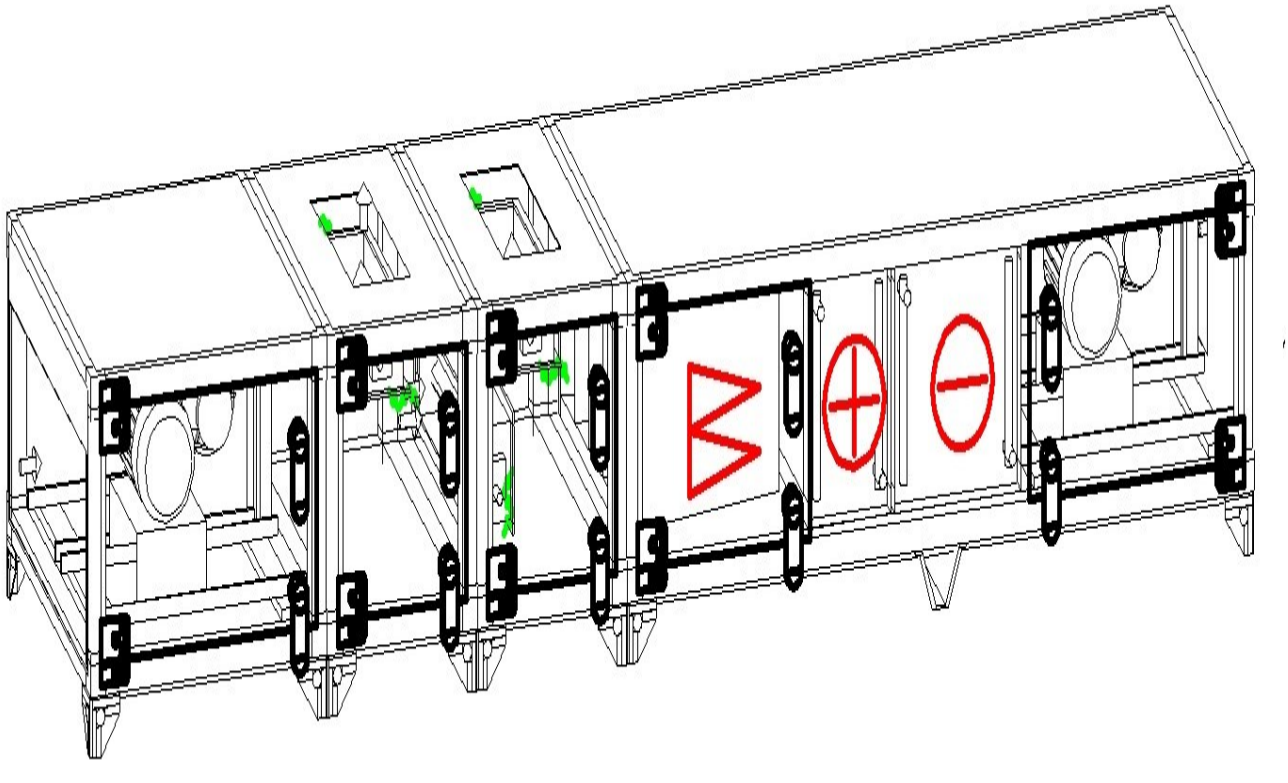

КазПромВент

Обозачени

KPV-11-ПV-НОВФ-Р-Ш-А

KPV=Центральные Кондиционеры

11=Производительност кондиционера по воздуху, м3/ч

П=Приточные установки

V=вытяжная установки

Н=нагреватель Водяной

О=Охладитель Водяной

В=Вентлятор

Ф=Фильтр

Р=Рекуператор

Ш=Шумоглишитель

А=Автоматика

В=Вентлятор

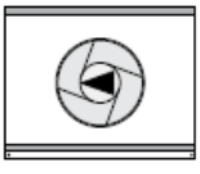

Ф=Фильтр

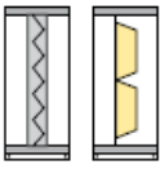

Н=нагреватель Водяной,

О=Охладитель Водяной

К=ваздушная клаан

КазПромВент

Е=нагреватель электрический

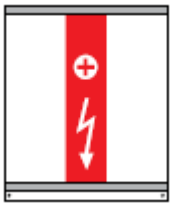

Р=Рекуператор Пластинчатый

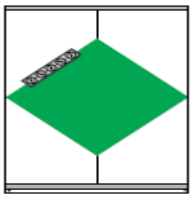

R=Рекуператор Роторный

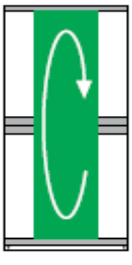

G=Гиликоевых теплообменник

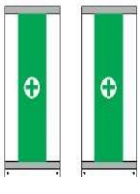

Ш=Шумоглишитель

С=Камера Смешивания

Г=Гибкие вставки

КазПромВент

А=Автоматика

Б=Пустая Секция

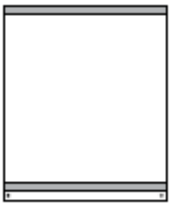

Ох=Охладитель Фереон

ККБ=Компрессорно-конденсаторные блоки

Назначение

Центральный кондиционер является неавтономным, то есть для работы ему необходим внешний источник холода или тепла — холодная вода от чиллера, фреон от внешнего компресорно-конденсаторного блока, горячая вода от системы центрального отопления или бойлера. Помимо охлаждения или нагрева, центральный кондиционер может вентилировать, очищать и увлажнять воздух. Обработанный воздух по системе воздуховодов распределяется по помещениям.

Современные центральные кондиционеры выпускаются в виде набора стандартных модулей, каждый из которых выполняет определенную функцию:

Секция охлаждения. Представляет собой водяной или фреоновый теплообменник. В качестве хладагента используется вода или незамерзающая жидкость, подаваемая от чиллера, либо фреон. В этом случае необходим внешний фреоновый компрессорно-конденсаторный блок.

Секция нагрева. Выполняется в двух вариантах - с водяным или электрическим нагревателем (ТЭНом). Водяной нагреватель выполняется в виде теплообменника, к которому подводится горячая вода из системы центрального отепления или автономного отопительного котла.

Вентиляторная секция. Предназначена для забора воздуха и подачи его в кондиционируемые помещения. В центральных кондиционерах применяются радиальные (центробежные) вентиляторы, которые вращаются электродвигателем через ременную передачу. Вентиляторная секция может располагаться между другими секциями, либо на выходе из кондиционера.

Секция шумоглушения. Предназначена для снижения шума, создаваемого вентиляторной секцией. Внутри секции шумоглушения устанавливаются звукопоглощающие пластины, состоящие из нескольких слоев минеральной ваты или стекловолокна специально подобранной плотности.

Секция увлажнения. Увлажнение воздуха производится в форсуночной камере или с помощью парового увлажнителя. В форсуночной камере происходит распыление мелкодисперсной водяной взвеси, которая испаряется в проходящем воздухе. После секции увлажнения обычно устанавливают каплеуловители, предотвращающие попадание неиспарившихся капель воды в другие секции кондиционера.

Секция фильтрации. Секция фильтрации предназначена для очистки проходящего через кондиционер воздуха от пыли. При необходимости обеспечения фильтрации повышенного качества в состав кондиционера включают две секции фильтрации. Первичную секцию фильтрации выполняют на фильтрах грубой очистки класса EU1 - EU3. Такие фильтры задерживают до 60% пыли. В секции вторичной фильтрации используют фильтры тонкой очистки класса EU5 - EU9, задерживающие до 90% пыли. Все фильтры могут легко сниматься для чистки или замены. Для автоматического контроля за чистотой фильтров применяют дифманометры, измеряющие перепад давления воздуха на входе и выходе фильтра. При загрязнении фильтра перепад давления увеличивается и дифманометр сигнализирует о необходимости замены фильтра.

Теплоутилизаторы. Для экономии энергии, затрачиваемой на нагрев наружного воздуха, в кондиционерах иногда устанавливают теплоутилизаторы или рекуператоры. Эти устройства позволяют экономить до 80% энергии путем нагрева входящего наружного воздуха за счет тепла воздуха, удаляемого из помещения. Теплоутилизаторы бывают трех типов — перекрестные теплообменники, вращающиеся теплообменники и системы с промежуточным теплоносителем, состоящие из двух теплообменников.

КазПромВент

ЧИЛЛЕР

чиллер охлаждает или нагревает воду для использования ее в фанкойлах в системах кондиционирования гостиниц, ресторанов, офисов, коттеджей.
Вот только несколько преимуществ данной модели:
Широкие возможности размещения блока, благодаря конструкции с наклонным потоком воздуха.
Водяной насос.
Расширительный бак.
Предохранительный клапан, автоматический клапан подпитки, автоматический воздухоотводчк.

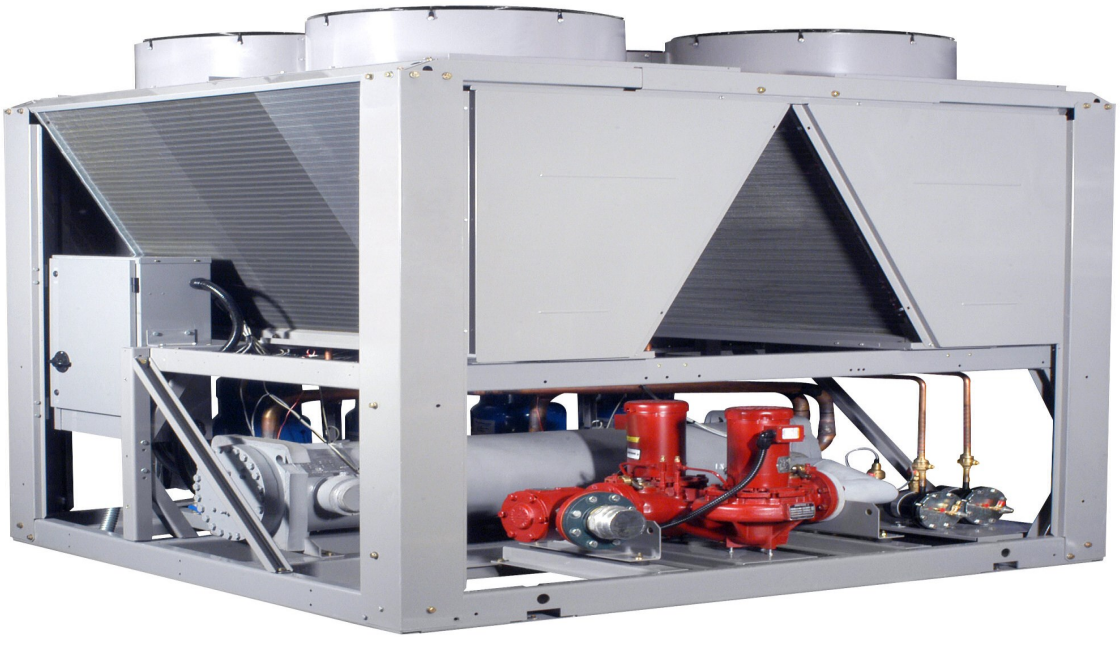

КазПромВент

Фанкойлы

Систему чиллер-фанкойл можно назвать идеальным решением для установки в офисах, торговых комплексах и отелях, то есть везде, где требуется зональное управление параметрами окружающего воздуха. Каждый фанкойл имеет индивидуальную схему управления.

Фанкойл (в технической литературе еще встречается название фэнкойл) устанавливается в помещении и состоит из теплообменника с вентилятором, фильтра и пульта управления. Воздух из помещения подается вентилятором на теплообменник фанкойла, в котором он охлаждается или подогревается. К фанкойлам по системе трубопроводов подводится холодная вода в теплый период года или горячая вода в переходный или холодный периоды года.

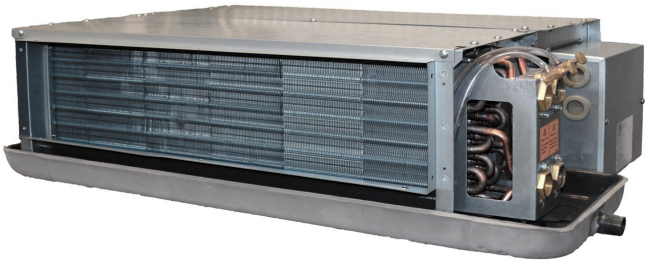

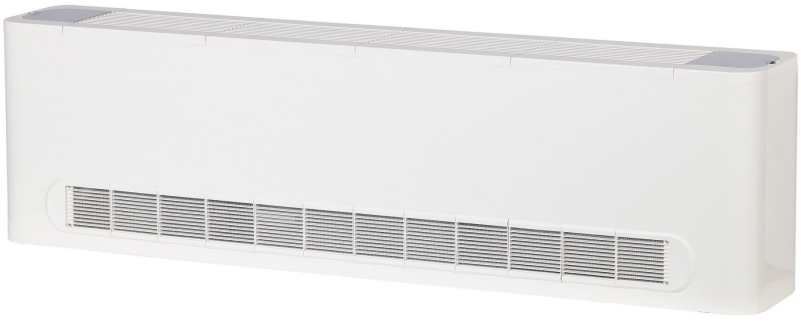

КазПромВент

ПРЯМОУГОЛЬНЫЕ КАНАЛЬНЫЕ ВЕНТИЛЯТОРЫ

ВКП

Канальные радиальные вентиляторы предназначены для перемещения воздуха и других неагрессивных невзрывоопасных газовых смесей. Температурный диапазон перемещаемого воздуха от -30º до +40º С.

Вентиляторы непосредственно устанавливаются в прямоугольный канал системы воздуховодов. Вентиляторы могут работать в любом положении

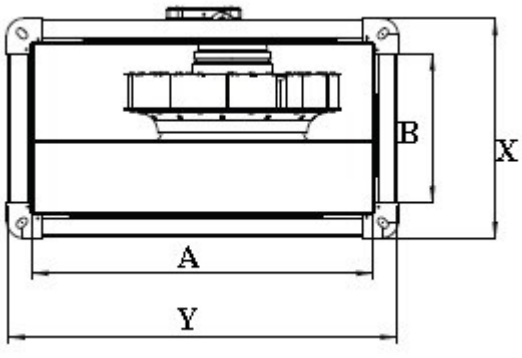

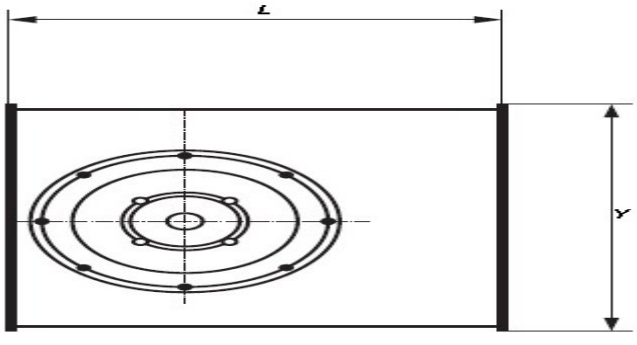

Обозначение	РА З М Е Р Ы , М М					
	A	B	X	Y	L	M
ВКП 40-20/20-4E	400	200	240	440	500	9
ВКП 50-25/22-4E	500	250	290	540	550	9
ВКП 60-30/28-4E	600	300	340	640	650	9
ВКП 60-35/31-4E	600	350	390	640	700	9
ВКП 70-40/35-4D	700	400	440	740	750	9
ВКП 80-50/40-4D	800	500	540	840	900	9

Типоразмеры и основные технические данные

Обозначение	**V**	**Hz**	**W**	**Max (Па)**	**Об/ мин**	**Max (m^3/h)**	**dB(A)**	**kg**
ВКП 40-20/20-4E	230	50	140	600	2690	1200	57	13
ВКП 50-25/22-4E	230	50	200	600	2500	1800	52	16
ВКП 60-30/28-4E	230	50	130	425	1400	2000	50	17
ВКП 60-35/31-4E	230	50	200	550	1400	3400	58	37
ВКП 70-40/35-4D	230	50	630	700	1410	5900	62	44
ВКП 80-50/40-4D	380	50	880	500	1375	8000	64	65

КазПромВент

КРУГЛЫЕ КАНАЛЬНЫЕ ВЕНТИЛЯТОРЫ
ВК

Канальные радиальные вентиляторы предназначены для перемещения воздуха и других неагрессивных невзрывоопасных газовых смесей. Температурный диапазон перемещаемого воздуха от -30° до +40° С.

Вентиляторы непосредственно устанавливаются в прямоугольный канал системы воздуховодов. Вентиляторы могут работать в любом положении

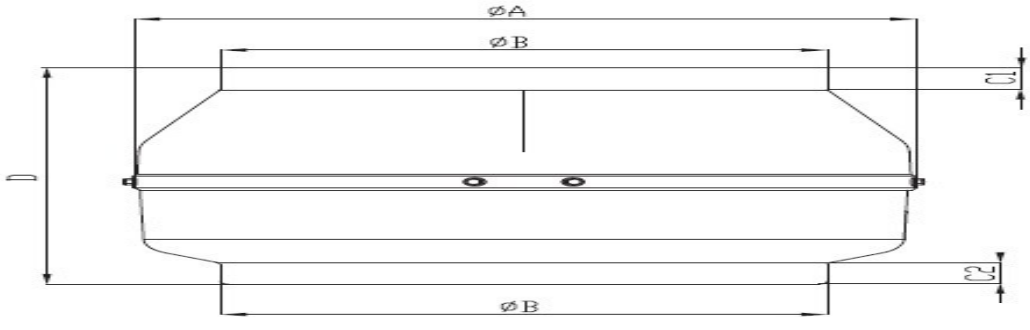

TİP	A	B	Cl	C2	D
BK 100	245	97	22	22	197
BK 125	245	122	20	20	188
BK 150 B	272	147	23	25	192
BK 160A	272	157	23	25	192
BK 200A	330	196	30	28	230
BK 200B	330	196	30	28	230
BK 250A	330	247	30	28	227
BK 250B	330	247	30	28	227
BK 315A	400	313	30	30	285
BK 315B	400	313	30	30	285

Типоразмеры и основные технические данные

Обозначение	V	Hz	W	Max (Па)	Об/ мин	Max (m^3/h)	dB(A)	kg
BK 100	230	50	60	340	2580	250	44	3.4
BK 125	230	50	80	340	2255	350	49	3.4
BK 150 B	230	50	85	340	2345	450	51	3.7
BK 160A	230	50	80	340	2450	400	51	3.5
BK 200A	230	50	85	425	2315	850	49	5.3
BK 200B	230	50	110	425	2550	1000	51	5.6
BK 250A	230	50	120	400	2550	1100	53	5.8
BK 250B	230	50	140	510	2550	1250	54	6.3
BK 315A	230	50	170	580	2400	1600	52	7.1
BK 315B	230	50	200	675	2545	1900	54	8.2

КазПромВент

ВЕНТИЛЯТОРЫ РАДИАЛЬНЫЕ НИЗКОГО ДАВЛЕНИЯ

Назначение Для перемещения воздуха и других не взрывоопасных газопаровоздушных сред, не вызывающих ускоренной коррозии углеродистой стали (скорость коррозии не выше 0,1 мм в год), с содержанием пыли и других твердых примесей не более 0,1 г/м³, не содержащих липких веществ и волокнистых материалов. Исполнение ОП 1 - детали вентилятора изготавливаются из углеродистой оцинкованной стали.

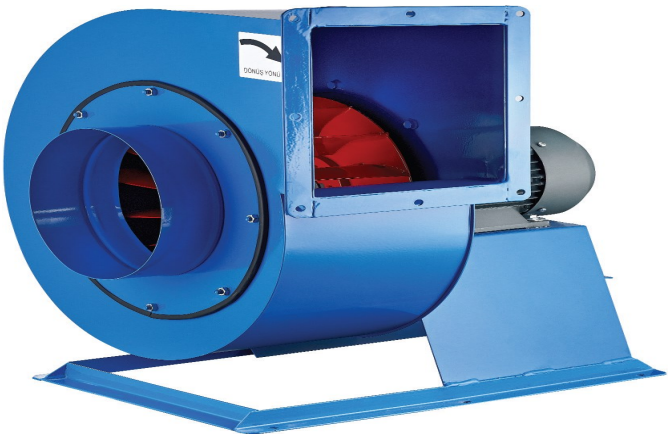

Таблица замен вентиляторов.

Требуемый вентилятор	Вентилятор, предлагаемый для замены
ВЦ 14-46 ВР 15-45	ВР 300-45
ВЦ 4-75 ВР 80-75	ВР 86-77
ВЦ 4-70	ВР 80-70
ВО-06-300 ВО-12-330	ВО-14-320
ВКРМ	ВКР

Типоразмеры и основные технические данные

Тип	V	Hz	Kw	Об/мин	m³/ч	Pa	kg
ВР86-77-2	230/380	50	0.37	1400	1500	400	24
ВР86-77-2,5	230/380	50	0.75	1400	2500	450	34
ВР86-77-3,15	230/380	50	1,1	1400	3500	600	42
ВР86-77-4	230/380	50	1,5	1400	4500	700	47
ВР86-77-5	230/380	50	2.2	1400	6000	750	58
ВР86-77-6,3	230/380	50	3	1400	6500	800	60
ВР86-77-8	380	50	4	1400	7000	950	67
ВР86-77-10	380	50	5.5	1400	9000	1200	106
ВР86-77-12,5	380	50	7.5	1400	12000	1500	134

КазПромВент

Канальные Приточные Установки KPV-K

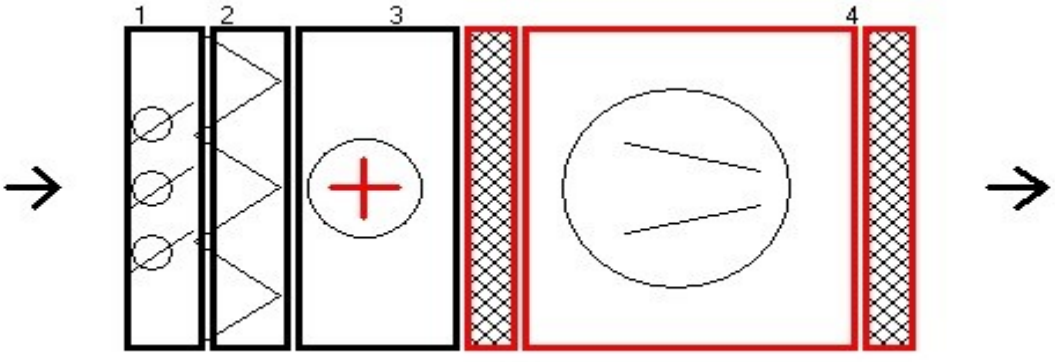

Приточно-вытяжные канальные вентиляционные установки могут быть использованы в любых помещениях, где необходимо обеспечить эффективный воздухообмен.

Температура Наруружного Воздуха ТН= -35° С Температура Воду 90°/70° С

Типо размер	Расход воздуха, м.куб/ч	Расход воды, м.куб/ч	Теплопроизво-дительность, кВт	Выход воздух, С
KPV-K 40-20	**1150**	**1,3**	**29**	**26**
KPV-K 50-25	**1800**	**2**	**45,4**	**26**
KPV-K 50-30	**2150**	**2,4**	**54,3**	**26**
KPV-K 60-30	**2600**	**2,9**	**65**	**26**
KPV-K 60-35	**3020**	**3,4**	**76,5**	**26**
KPV-K 70-40	**4030**	**4,5**	**102,5**	**26**
KPV-K 80-50	**5750**	**6,5**	**146,6**	**26**
KPV-K 90-50	**6480**	**7,2**	**164,14**	**26**
KPV-K 100-50	**7200**	**8,1**	**182,83**	**26**

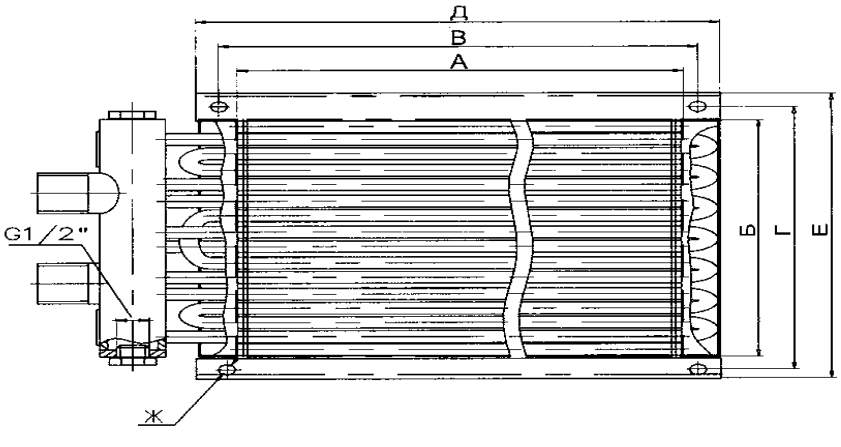

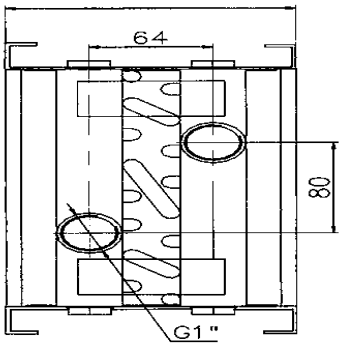

Тип	А	Б	В	Г	Д	Е	Ж
40-20	400	200	420	220	440	240	9
50-25	500	250	520	270	540	290	9
50-30	500	300	520	320	540	340	9
60-30	600	300	620	320	640	340	9
60-35	600	350	620	370	640	390	9
70-40	700	400	720	420	740	440	9
80-50	800	500	820	520	840	540	9
90-50	900	500	930	530	960	560	13
100-50	1000	500	1030	530	1060	560	13

КазПромВент

ПРИТОЧНЫЕ И ВЫТЯЖНЫЕ РЕШЕТКИ ОДИН РЯД (RAG-RAR)

Решетки с одним рядом подвижных пластин применяются в качестве как приточных, так и вытяжных.
Угол раздачи приточной струи регулируется горизонтальными пластинами.

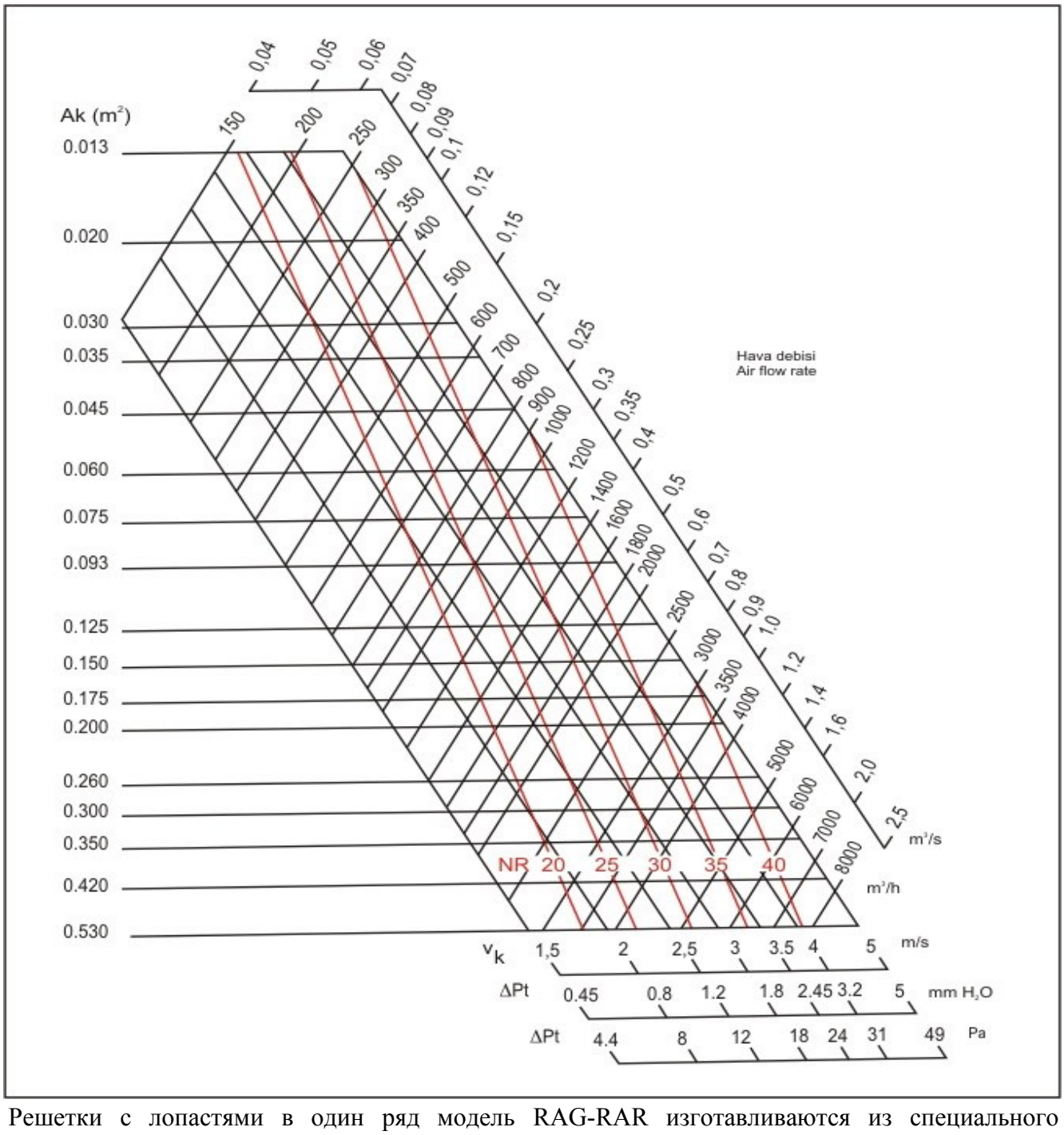

Решетки с лопастями в один ряд модель RAG-RAR изготавливаются из специального алюминиевого профиля.Для снижения до минимума потерю давления лопастей решеток профиль спроецирован аэродинамичным.

КазПромВент

ПРИТОЧНЫЕ И ВЫТЯЖНЫЕ РЕШЕТКИ ДВА РЯДА (SAG-SAR)

Регулируемые вентиляционные решетки используют для подачи и удаления воздуха в системах вентиляции и кондиционирования. Они применяются как в жилых, административных, так и в производственных помещениях.Подвижные жалюзи позволяют с легкостью распределять потоки воздуха в разном направлении. Вентиляционные решетки – внешняя часть системы распределения воздуха в помещении. Именно их мы видим в наших комнатах и кабинетах. Поэтому внешний вид должен быть эстетичным. Как правило, корпус решетки и жалюзи производят из алюминиевого профиля и окрашивают в белый цвет. Но по желанию потребителя можно выбрать любой другой цвет решетки из каталога RAL.

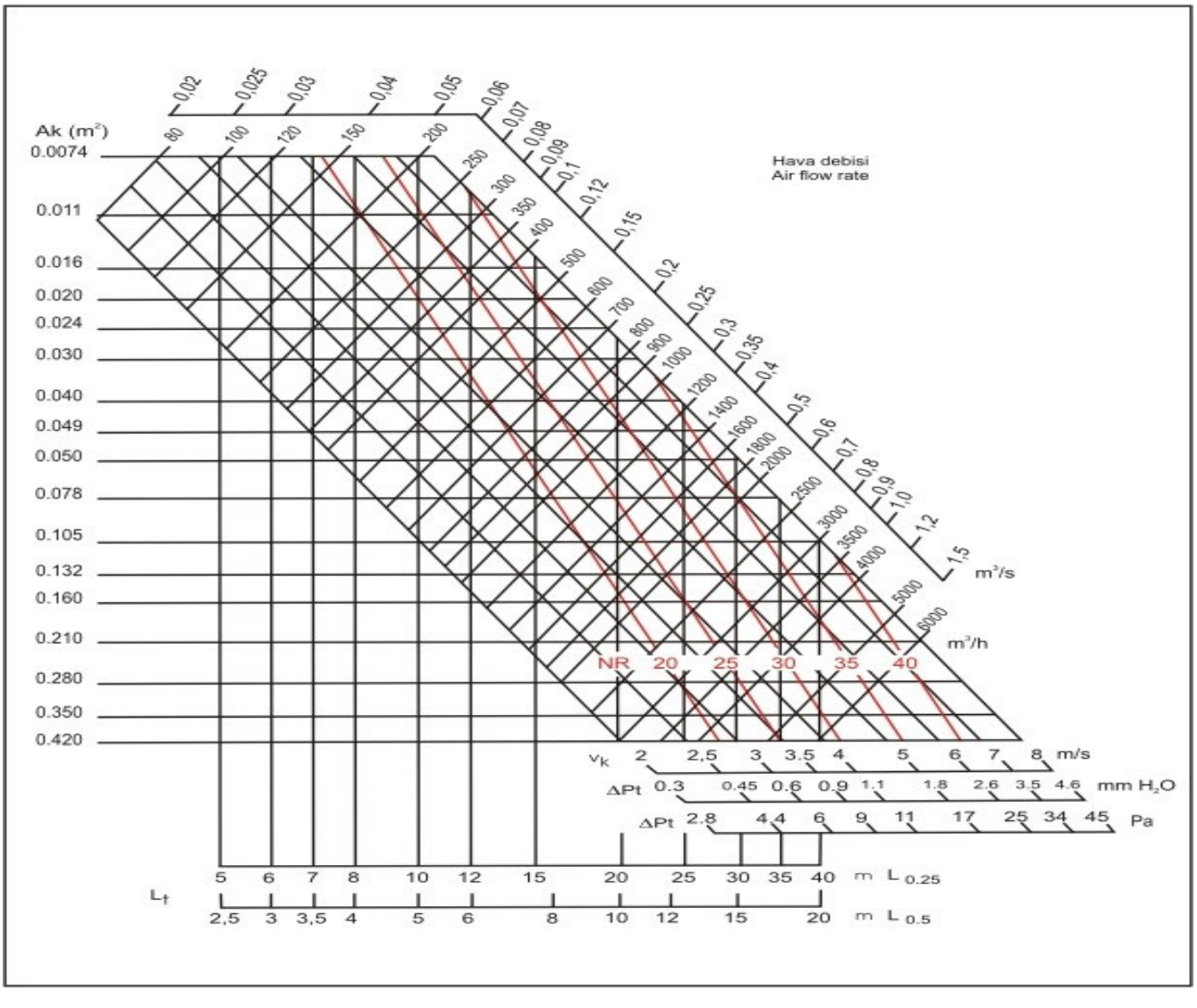

Решетки с лопастями в один ряд модель SAG-SAR изготавливаются из специального алюминиевого профиля.Для снижения до минимума потерю давления лопастей решеток профиль спроецирован аэродинамичным.

КазПромВент

НАРУЖНЫЕ РЕШЕТКИ

Модель решеток EAL спроектирована для расположения на внешней поверхности здания, для предохранения выхлопного и втягивающего свежего воздуха через отверстие.

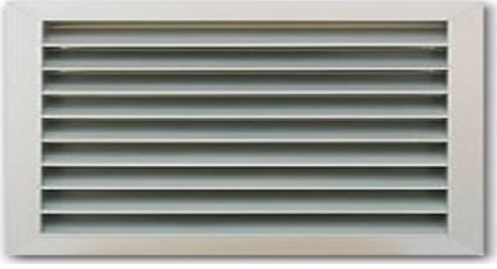

Стандартный размер и площадь живого сечения (м²)

Высота H, мм	Длина L, мм									
	300	350	400	450	500	600	700	800	900	1000
300	0,039	0,047	0,054	0,061	0,067	0,079	0,087	0,099	0,115	0,127
350		0,059	0,066	0,074	0,082	0,096	0,106	0,121	0,140	0,155
400			0,078	0,087	0,096	0,112	0,125	0,143	0,164	0,182
450				0,102	0,111	0,131	0,144	0,165	0,189	0,210
500					0,125	0,150	0,163	0,187	0,213	0,237
600						0,168	0,201	0,231	0,262	0,292
700							0,239	0,275	0,311	0,347
800								0,318	0,360	0,401
900									0,409	0,456
1000										0,511

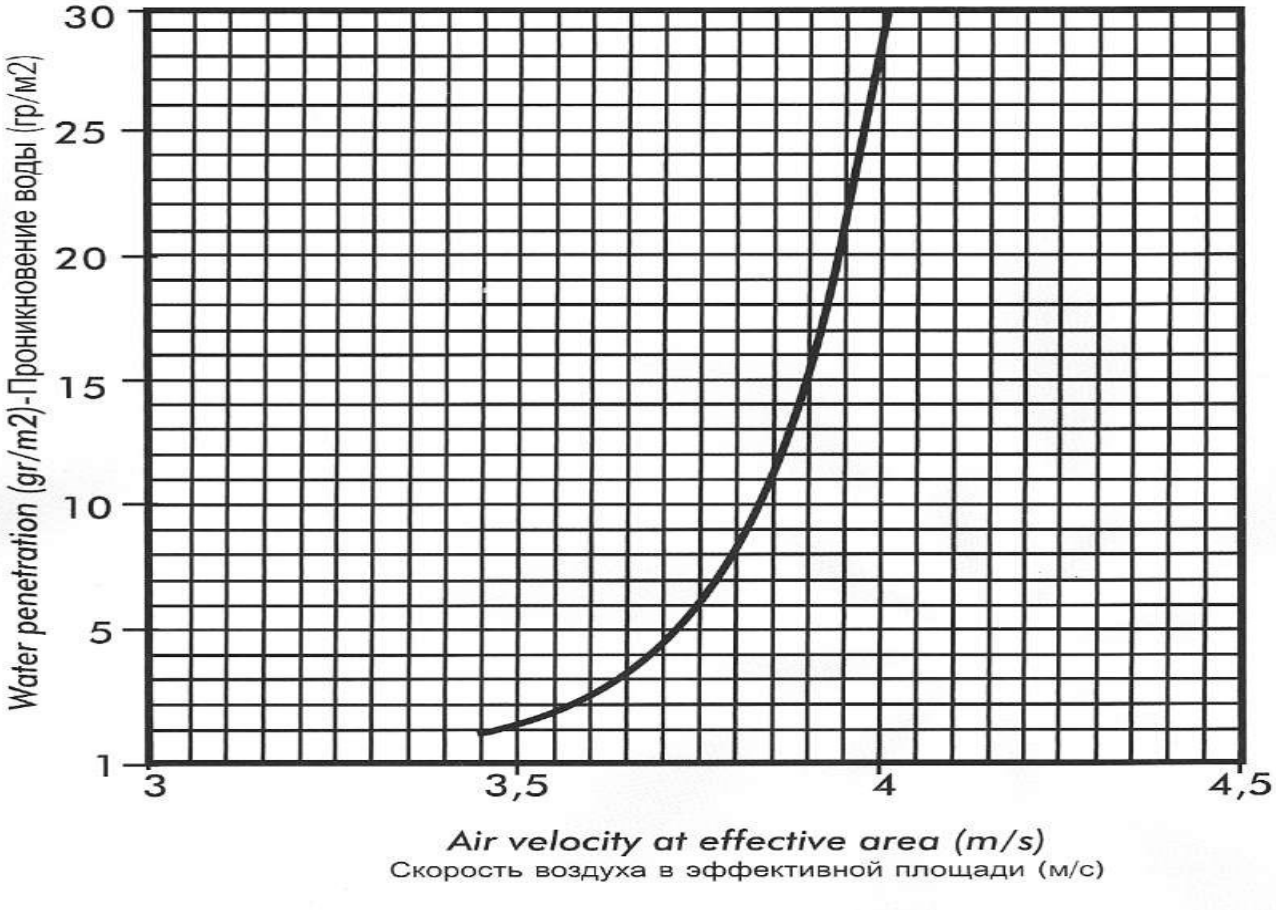

КазПромВент

Линейные щелевые диффузоры

SD щелевые диффузоры изготовлены из специального алюминиевого профиля. Подходящий элемент для приточного и циркулирующего воздуха на потолке и высоких боковых стенах. Возможно создавать декоративный вид длиной в несколько метров и различных углах связывая друг с другом несколько щелевых диффузоров. Благодаря двум алюминиевым клапанам расположенным в щели имеется возможность подавать воздух в желаемом виде. По желанию на вход щелевого диффузора можно установить клапаны регулирующие потока воздуха. Щелевые диффузоры возможно также производить с плениум коробками. Однако плениум коробки с боковым входом могут быть изолированными либо не изолированными. На каждый метр длины устанавливается 1 круглое входное соединение. При размерах превышающих два метра щелевые диффузоры и пленум коробки бывают многочастичными. Диффузоры окрашены стандартной порошкообразной электростатической краской 9010 и 9016. По желанию клента возможны другие варианты цвета.

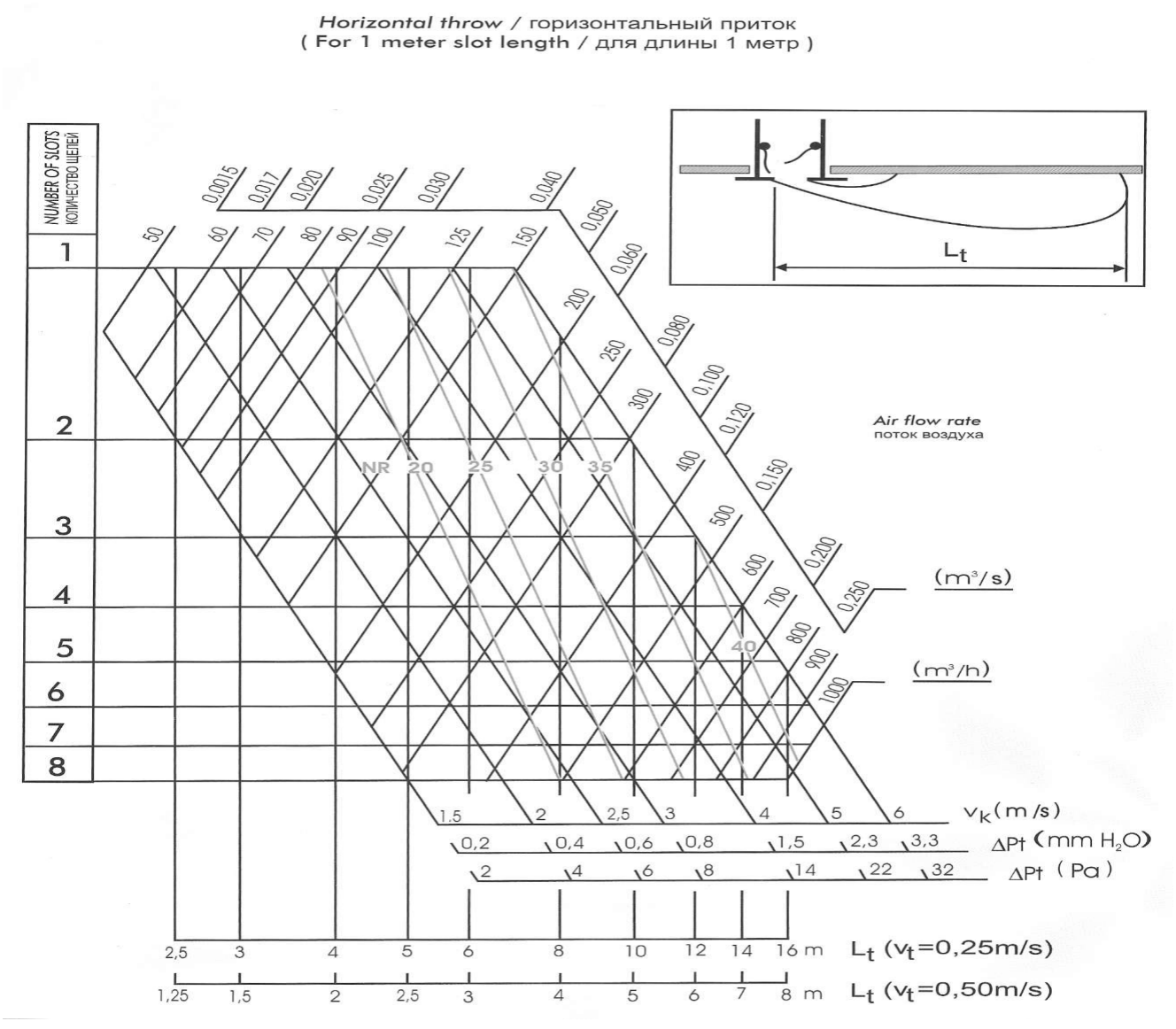

КазПромВент

КВАДРАТНЫЕ ВОЗДУШНЫЕ ДИФФУЗОРЫ RAD-SAD

Применение: распределение потока воздуха в 4-х направлениях в системах вентиляции, кондиционирования и воздушного отопления.

Конструкция: диффузор состоит из наружной рамки, которая крепится к воздуховоду и центральной съемной части, которая крепится с помощью пружинных фиксаторов к наружной рамке. Изготавливается из алюминиевого профиля, окрашенного методом порошкового напыления в белый цвет.

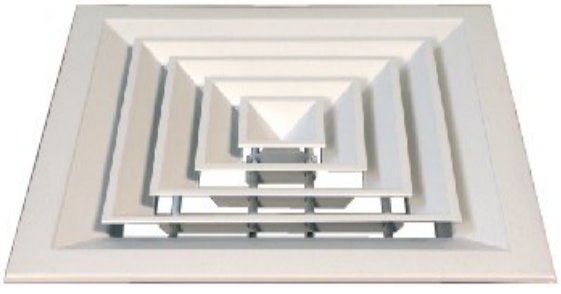

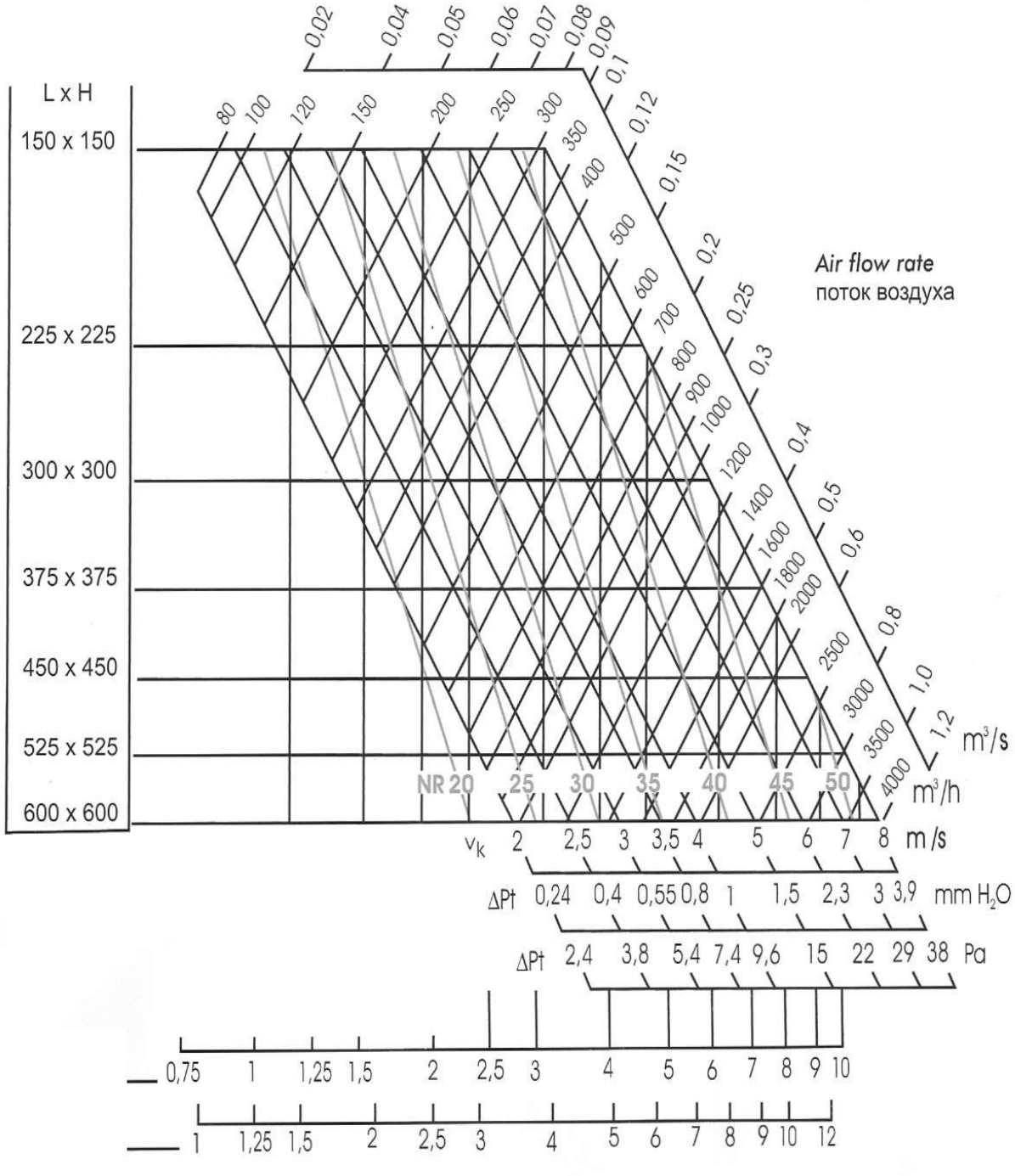

КазПромВент

ВОЗДУШНЫЕ ДИФФУЗОРЫ

Применение: жилые, административные, общественные и производственные помещений. Должна обеспечивать непрерывную подачу свежего воздуха и удалять загрязненный воздух. Важным элементом в системах вентиляции, кондиционирования или воздушного отопления являются **диффузоры** .

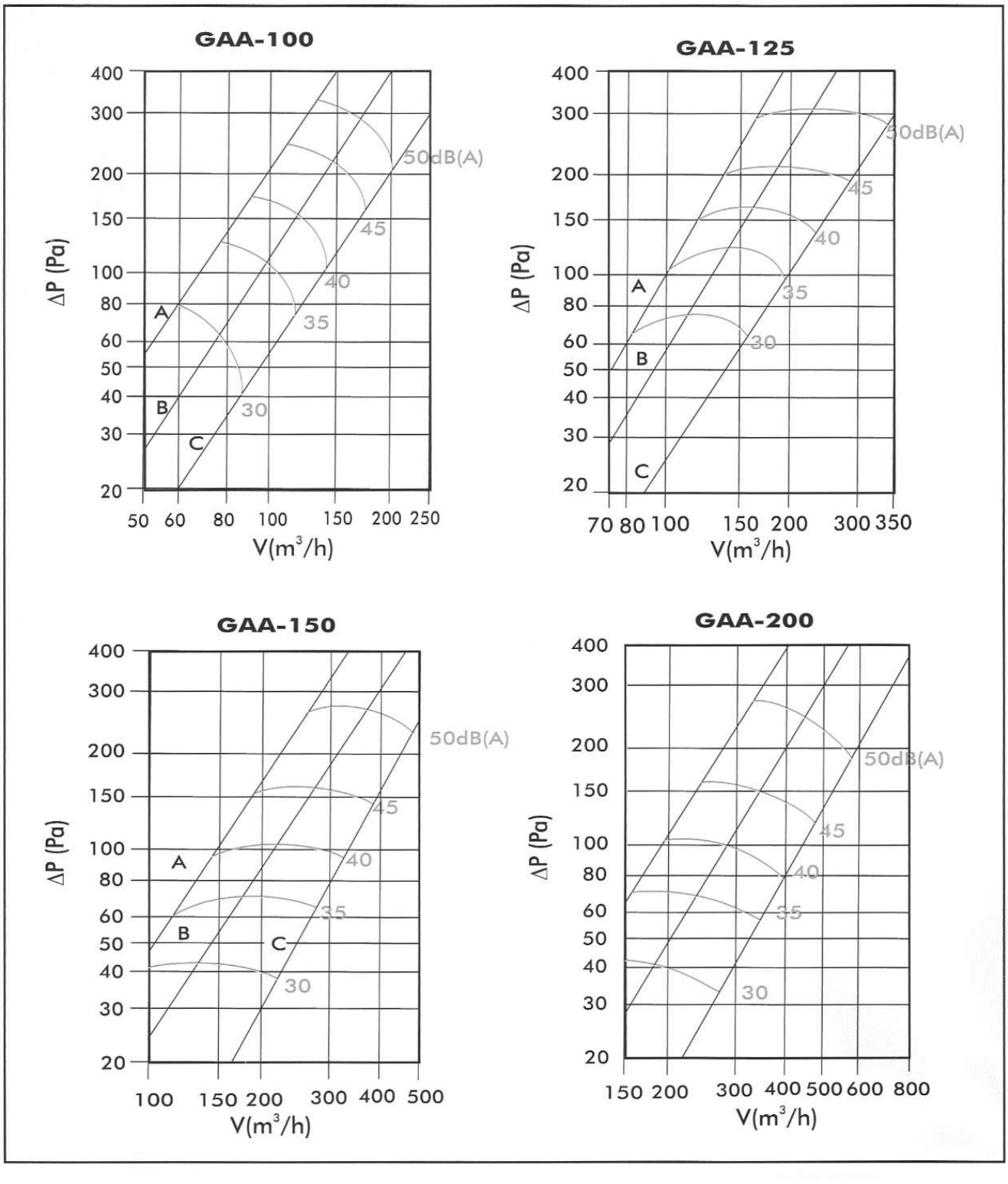

КазПромВент

РЕАКТИВНЫЕ СОПЛА

Приточные сопла, регулируемые вручную, применяется для монтажа в стене, соединяется с круглым или прямоугольным воздуховодом.

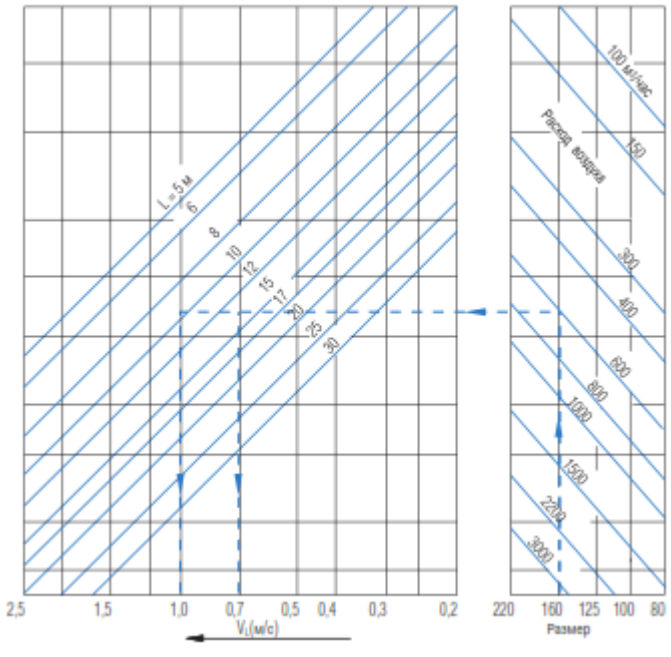

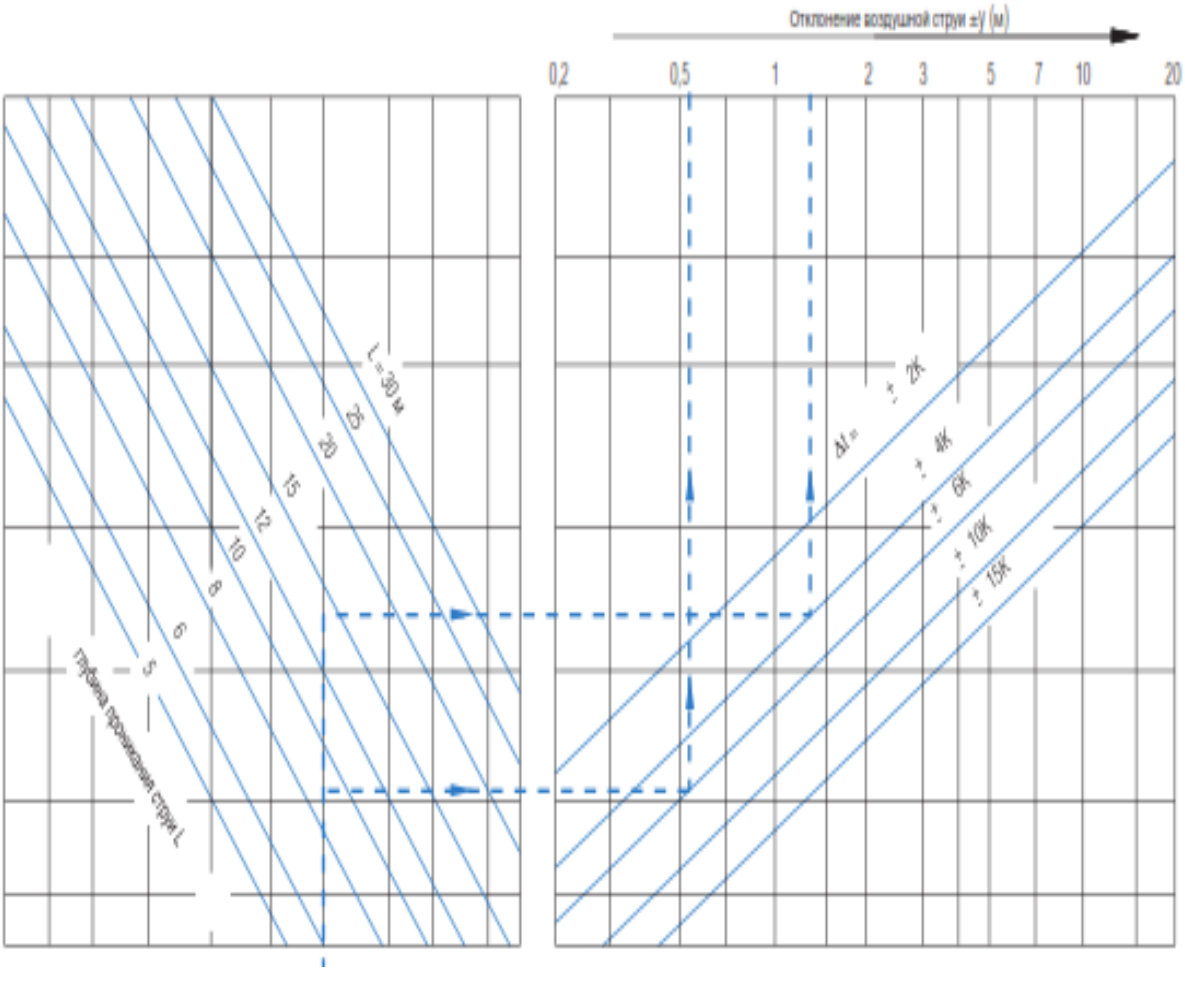

КазПромВент

КРУГЛЫЕ ВОЗДУШНЫЕ ДИФФУЗОРЫ

Круглые потолочные воздухораспределители изготавливаюстя из алюминиевых пластин штукатурным способом. Раздельно изготовленные лопасти соеденены друг с другом неподвижно при помощи стальных прутьев. Круглые потолочные воздухораспределители могут быть без клапана или с клапаном бабочки с двойными лопастями . Диффузоры без клапана возможно также производить с плениум коробками. По желанию клиента возможно изготавливать плениум коробки с боковым входом или верхним, изолированные и не изолированные. Диффузоры окрашены стандартной порошкообразной электростатической краской RAL 9010 и RAL 9016. По желанию клента возможны другие варианты цвета.

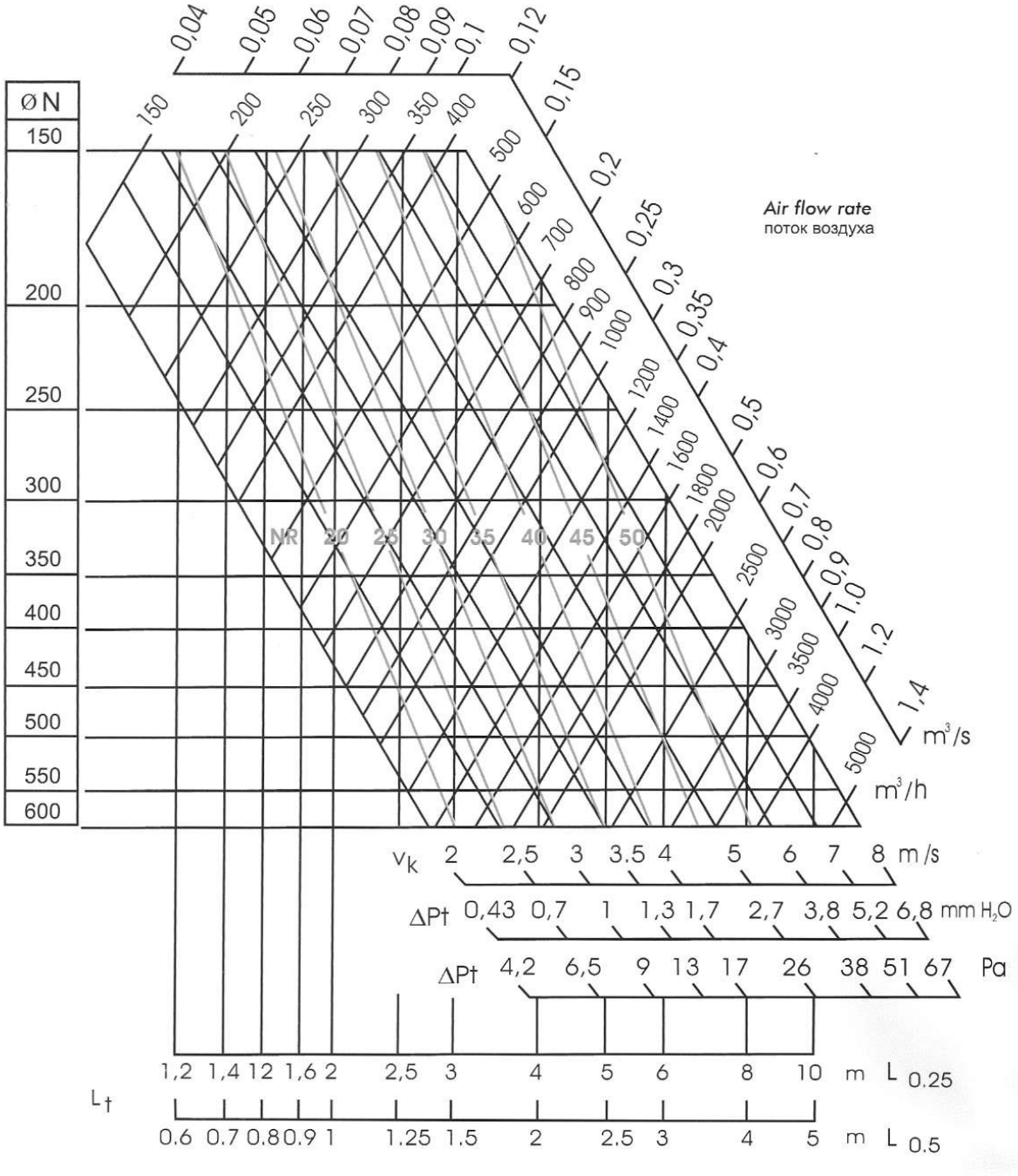

КазПромВент

ВОЗДУШНЫЕ КЛАПАНЫ

Воздушные клапаны используются для закрытия или регулирования воздухопотока прямоугольными или квадратными вырезными лопастями. По стандартной конструкции лопасти клапанов двигаются в противоположную сторону. Лопасти изготовлены из 6033 специального качественного алюминиевого профиля.

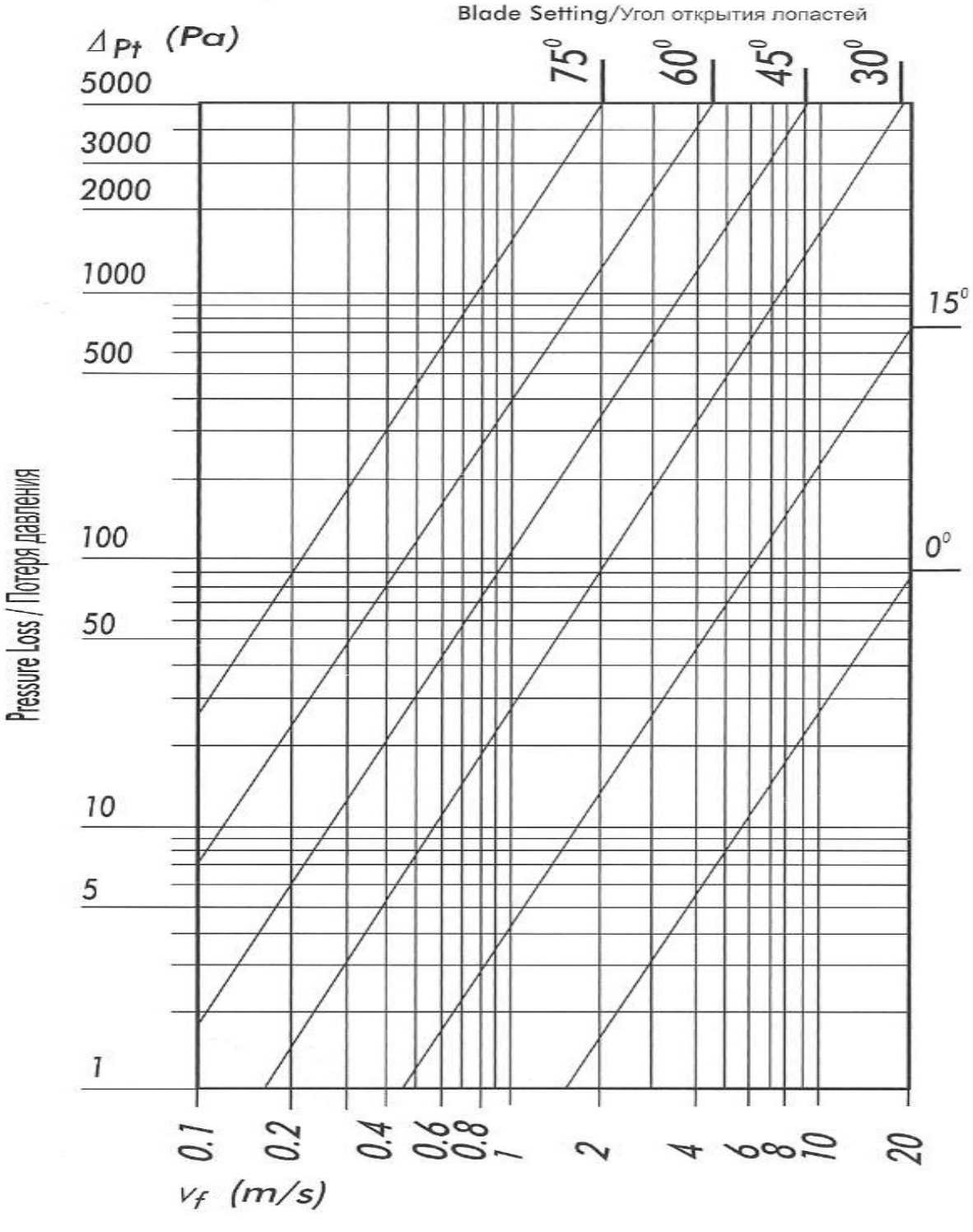

Дроссель Клапан

Дроссель-клапаны предназначены для регулирования количества воздуха и невзрывоопасных воздушных смесей и применяются в системах вентиляции, кондиционирования воздуха, воздушного отопления и других санитарно-технических системах с рабочим давлением до 1000 Па. Дроссель-клапаны выпускаются круглого и прямоугольного сечения и представляют из себя обечайку или патрубок (корпус) из тонколистовой стали. На корпусе в осях закреплены поворотные лопатки. Поворот лопаток осуществляется вручную при помощи узла управления или при помощи исполнительного механизма.

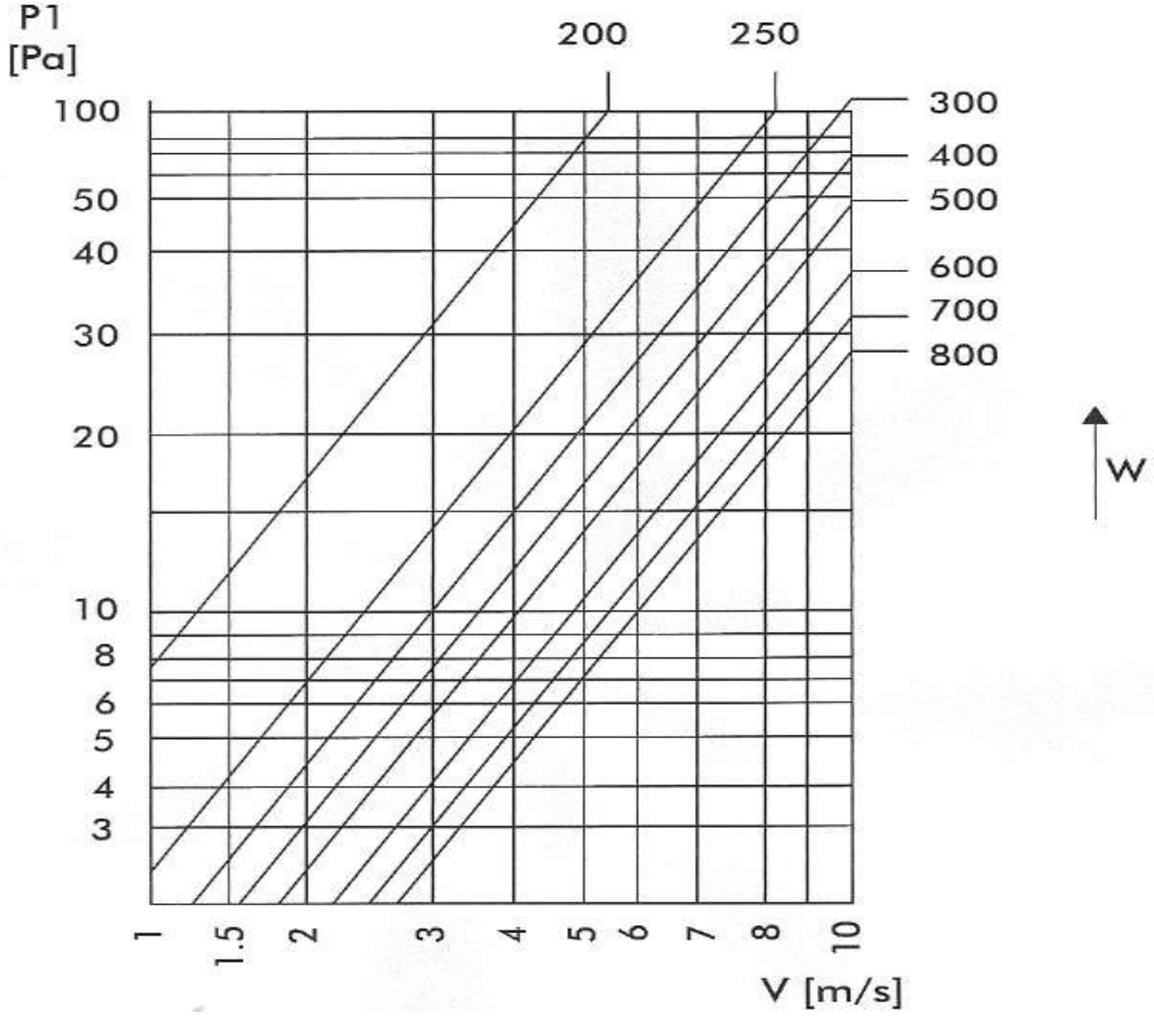

КазПромВент

Клапаны воздушные утепленные КВУ

Клапаны воздушные утепленные предназначены для установки на заборе наружного воздуха в вентиляционных системах. Клапан состоит из корпуса, внутри которого на осях смонтированы поворотные лопатки (2-12 шт.), ТЭНов и привода (ручного или электрического). Каждая лопатка имеет коробчатое сечение. От электрического привода через систему тяг и рычагов осуществляется синхронное движение лопаток от положения «открыто» до положения «закрыто» и обратно. В варианте комплектации с электроприводом «Belimo» в конструкции электропривода заложена возвратная пружина для закрытия клапана при отсутствии напряжения в сети.

ТИП КЛАПАНА	Площадь фронтального сечения, м2	Количество лопаток, шт	ЭЛЕКТРОНАГРЕВАТЕЛИ (ТЭНы)	
			Количество, шт	Мощность, кВт
КВУ 600x800	0,48	3	4	0,8
КВУ 600x1000	0,65	3	4	1,6
КВУ 600x1400	0,84	3	4	0,8
КВУ 800x1000	0,78	4	5	2
КВУ 1200x1000	1,15	6	7	2,8
КВУ 1200x1400	1,61	6	7	3,92

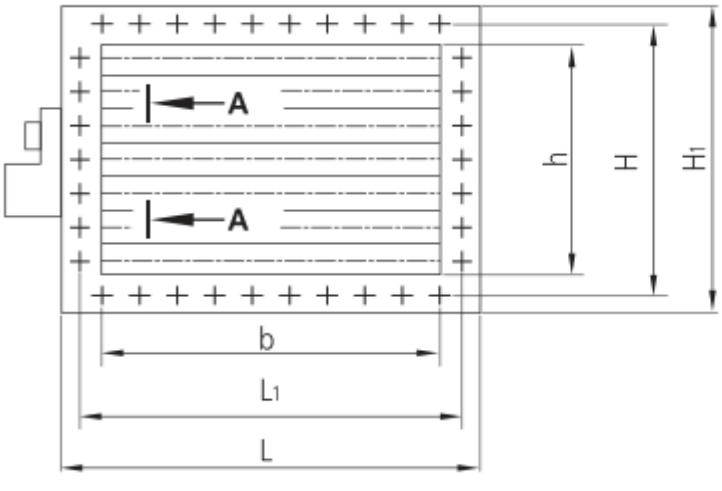

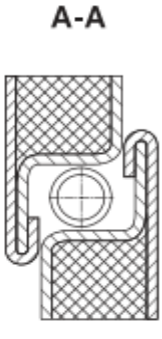

ТИП КЛАПАНА	Размеры, мм						Тип привода	
	L	L_1	b	H	H_1	h	Belimo B*	Ручной B*
КВУ 600x800	980	850	800	650	680	600	708	720
КВУ 600x1000	1180	1050	1000	650	690	600	1188	1120
КВУ 600x1400	1580	1450	1400	650	680	600	1600	–
КВУ 800x1000	1180	1450	1000	784	824	784	1208	–
КВУ 1200x1000	1180	1050	1000	1192	1232	1152	1380	–
КВУ 1200x1400	1580	1450	1400	1192	1232	1152	1608	–

* B – габаритный размер клапана по стороне L с учетом привода

КазПромВент

Клапаны обратные

Воздушный клапан с фланцем предназначен для установки с канальным вентилятором в прямоугольных воздуховодах. Многостворчатый клапан со встречным вращением створок. Корпус клапана изготовлен из стали. Вращающийся механизм створок выполнен из нейлона, усиленного стекловолокном. Створки соединены с внешней стороны стального соединительного патрубка. Соединение защищено таким образом, что клапан может быть покрыт изоляцией вместе с воздуховодом. Створки и соединительные патрубки изготовлены из оцинкованной листовой стали.

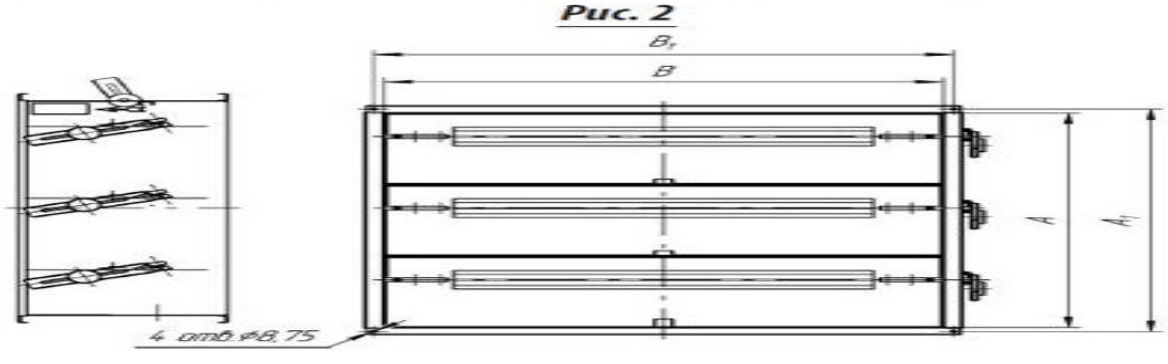

Обозначение	Размеры, мм		
	AxB	A_1	B_1
КОП в 01	150x150	170	170
КОП в 02	200x200	220	220
КОП в 03	200x250	220	270
КОП в 04	200x300	220	320
КОП в 05	250x250	270	270
КОП в 06	250x300	270	320
КОП в 07	250x400	270	420
КОП в 08	300x300	320	320
КОП в 09	300x400	320	420
КОП в 10	400x400	420	420
КОП в 11	400x500	420	520
КОП в 12	400x600	430	630
КОП в 13	500x500	520	520
КОП в 14	500x800	530	830
КОП в 15	500x1000	530	1030
КОП в 16	600x600	630	630
КОП в 17	600x800	630	830
КОП в 18	600x1000	630	1030
КОП в 19	800x800	830	830
КОП в 20	1000x1000	1030	1030

КазПромВент

КЛАПАН ПРОТИВОПОЖАРНЫЙ

Клапан противопожарный нормально открытый (огнезадерживающий) предназначен для блокирования распространения пожара по каналам (воздуховодам, коллекторам, шахтам) систем вентиляции и кондиционирования, для противопожарной защиты проемов в ограждающих строительных конструкциях помещений различного назначения, а также

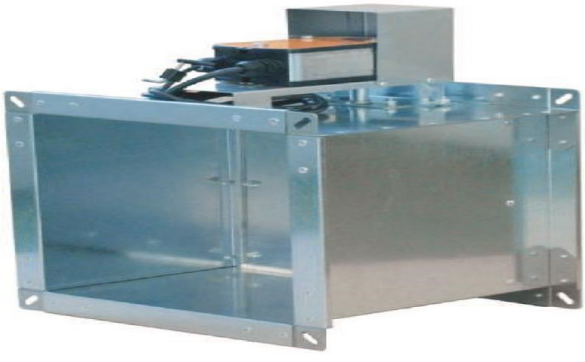

ТИПОРАЗМЕРНЫЙ РЯД И ЗНАЧЕНИЯ ПЛОЩАДИ ПРОХОДНОГО СЕЧЕНИЯ, М^2

В,мм Н,мм	100	150	200	250	300	350	400	450	500	550	600
100	0,003	0,006	0,008	0,010	0,012	0,015	0,017	0,019	0,021	0,024	0,026
150		0,010	0,014	0,019	0,023	0,027	0,032	0,036	0,040	0,045	0,049
200			0,022	0,029	0,036	0,043	0,050	0,057	0,064	0,070	0,077
250				0,040	0,049	0,059	0,068	0,077	0,087	0,096	0,105
300					0,063	0,074	0,086	0,098	0,110	0,122	0,134
350						0,090	0,104	0,119	0,133	0,148	0,162
400							0,123	0,140	0,156	0,173	0,190
450								0,160	0,180	0,199	0,218
500									0,203	0,225	0,246
550										0,250	0,275
600											0,303
650											
700											
750											
800											
850											
900											
950											
1000											

КазПромВент

клапан дымоудаления

предназначен для применения в системах противодымной защиты зданий и сооружений различного назначения с целью обеспечения удаления продуктов горения из помещений, поэтажных коридоров, холлов, тамбуров и т.п.
Клапан дымовой (клапан дымоудаления) не подлежит установке в помещениях категорий А и Б по взрывопожароопасности.
Клапан дымовой (клапан дымоудаления) может устанавливаться в проемах ограждающих конструкции дымовых вытяжных или воздухоприточных каналов, а также на ответвлениях воздуховодов.

650	700	750	800	850	900	1000	1100	1200	1300	1400	1500
0,028	0,030	0,033	0,035	0,037	0,039	0,044	0,048	0,053	0,057	0,062	0,066
0,053	0,058	0,062	0,066	0,071	0,075	0,084	0,093	0,101	0,110	0,119	0,127
0,084	0,091	0,098	0,105	0,112	0,118	0,132	0,146	0,159	0,173	0,187	0,201
0,115	0,124	0,134	0,143	0,152	0,162	0,180	0,199	0,218	0,236	0,255	0,274
0,146	0,157	0,169	0,181	0,193	0,205	0,228	0,252	0,276	0,300	0,323	0,347
0,176	0,191	0,205	0,219	0,234	0,248	0,277	0,305	0,334	0,363	0,391	0,420
0,207	0,224	0,241	0,257	0,274	0,291	0,325	0,59	0,392	0,426	0,460	0,493
0,238	0,257	0,276	0,296	0,315	0,334	0,373	0,412	0,450	0,489	0,528	0,576
0,268	0,290	0,312	0,334	0,356	0,378	0,421	0,465	0,523	0,552	0,596	0,640
0,299	0,323	0,348	0,372	0,396	0,421	0,469	0,518	0,567	0,616	0,664	
0,330	0,357	0,383	0,410	0,437	0,464	0,518	0,571	0,625	0,679	0,732	
0,360	0,390	0,419	0,448	0,478	0,507	0,566	0,625	0,683	0,742		
	0,423	0,455	0,487	0,519	0,550	0,614	0,678	0,741	0,805		
		0,491	0,525	0,559	0,594	0,662	0,731	0,800			
			0,563	0,600	0,637	0,710	0,784	0,858			
				0,641	0,680	0,759	0,837				
					0,723	0,807	0,891				
						0,855					
						0,903					

Шумоглушители

Шумоглушители предназначаются для снижения аэродинамического шума, создаваемого вентиляторами, дросселями, диафрагмами и т. д. и распространяющегося по воздуховодам систем вентиляции и кондиционирования воздуха.

Основной источник шума в вентиляционных установках - вентилятор, причём преобладающим является аэродинамический шум, который имеет широкополосный спектр.

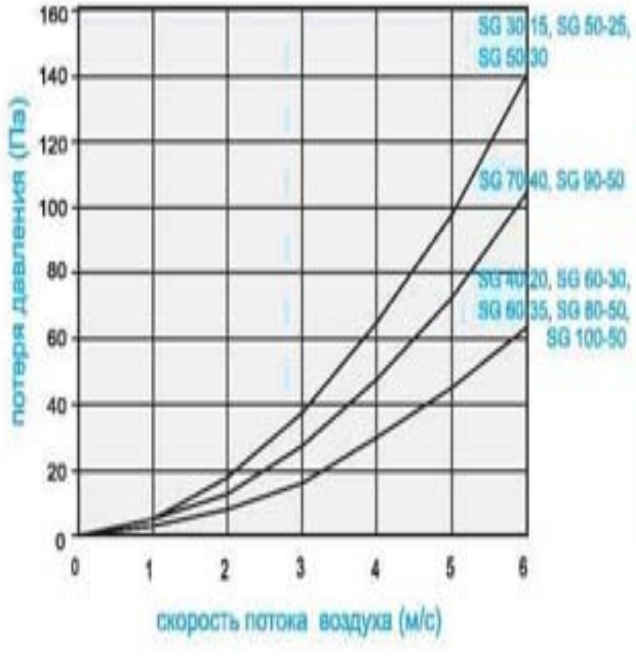

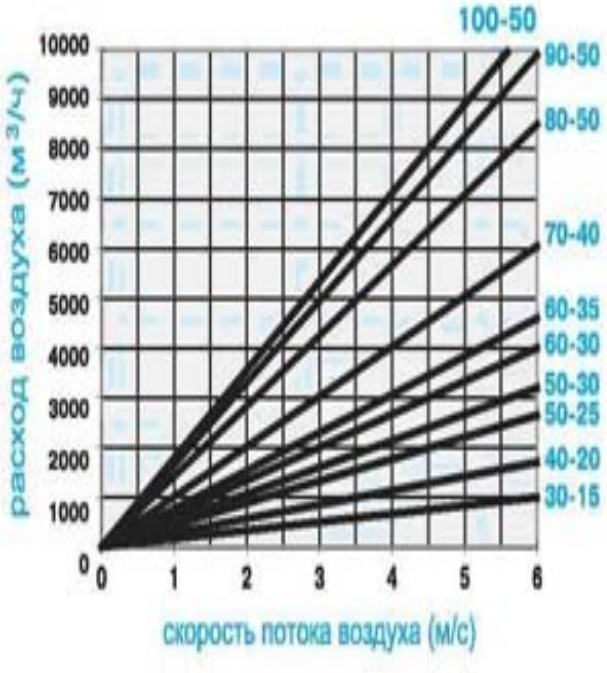

Звукопоглощение в прямоугольных воздушных каналах из гальв.листа без акустической изоляции

P/A	Частота						
Степень	***63***	***125***	***250***	***1000***	***2000***	***3000***	***4000***
mm2	Звукопоглощение						
0,012	***0***	***0,98***	***0,33***	***0,33***	***0,33***	***0,33***	***0,33***
0,012-0,005	***0,98***	***0,33***	***0,33***	***0,33***	***0,33***	***0,33***	***0,33***
0,005	***0,33***	***0,33***	***0.33***	***0.33***	***0.33***	***0,33***	***0.33***

P/A: Периметр/ степень площади

КазПромВент

ВОЗДУХОВОДЫ ИЗ ОЦИНКОВАННОЙ СТАЛИ

В системах вентиляции используются металлические воздуховоды двух основных типов сечения: прямоугольные и круглые. Между собой они различаются не только формой, но и своей функциональностью. Производятся оцинкованные воздуховоды из тонколистовой холоднокатаной оцинкованной стали, толщина которой зависит от диаметра или сечения воздуховода, а также от параметров воздуха и требований к системе. На нашем производстве можно приобрести воздуховоды из оцинкованной стали толщиной от 0,5мм до 1мм.

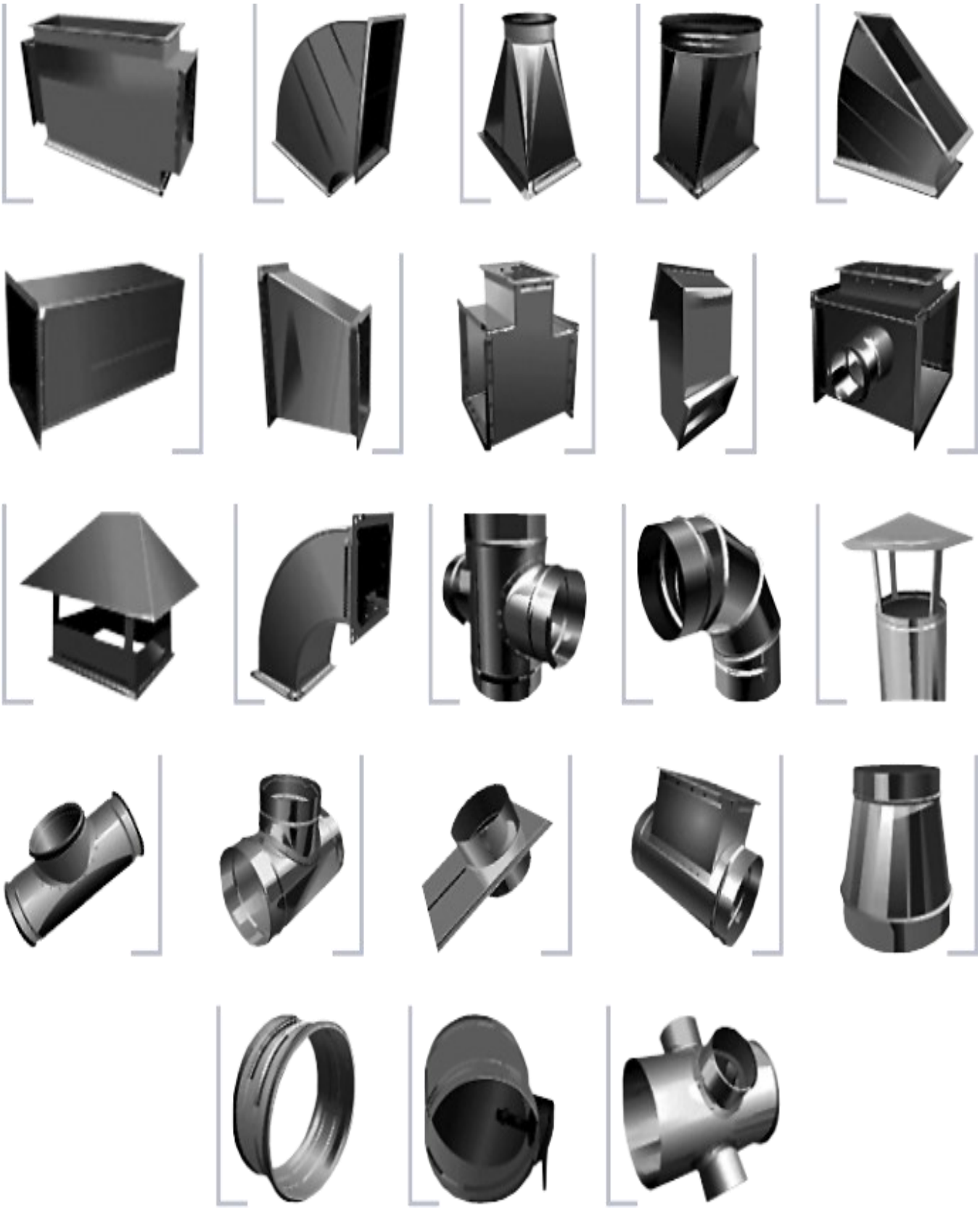

КазПромВент

Комплектующие для монтажа воздуховодов

Изображение	Наименование	Хар-ка	Ед. изм.
	Скоба монтажная ССВ-24		шт.
	Профиль U-образный Профиль L - образный		м. п.
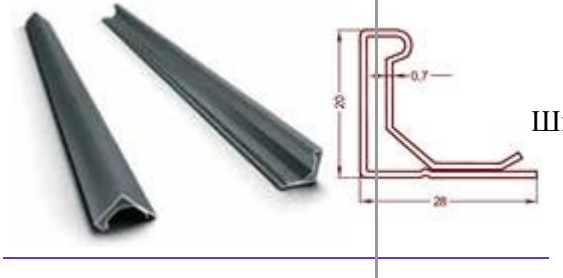	Шина	№ 20	м. п.
	Шина	№ 30	м. п.
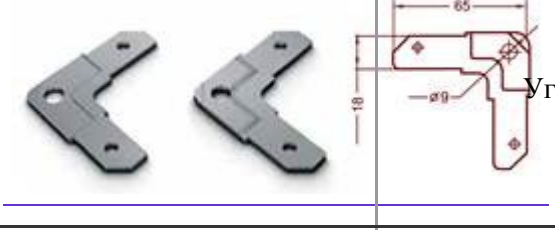	Уголок	УГФ0	шт.
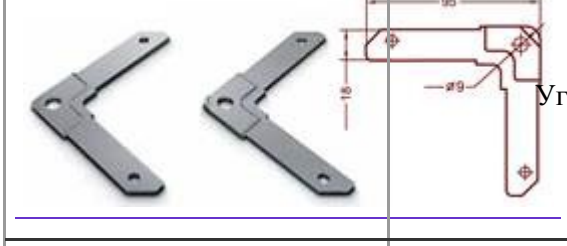	Уголок	УГФ1	шт.
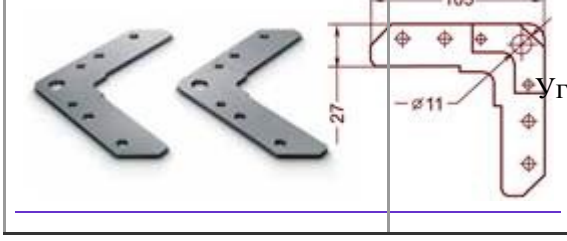	Уголок	УГФ2	шт.

КазПромВент

ФИЛЬТРЫ ДЛЯ СИСТЕМ ВЕНТИЛЯЦИИ ВОЗДУХА

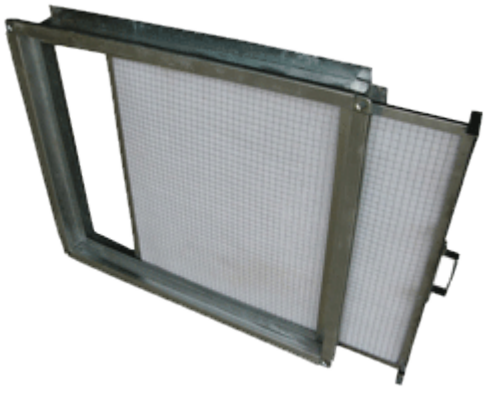

Фильтры применяются в системах вентиляции для задержки частиц, перемещающихся с воздухом. Другими словами, они делают приточный и вытяжной воздух чище. Как правило, вентиляционные фильтры устанавливаются в воздуховоды или между ними, покрывая собой весь диметр (в случае, если воздуховод круглые) или площадь поперечного сечения. Чаще всего их устанавливают в приточные каналы, но бывают случаи, когда их помощь нужна и в вытяжных. Например, в цехах с вредным производством, надо сначала хорошо отфильтровать воздух, прежде чем выбрасывать его в атмосферу, чтобы не загрязнять окружающую среду. Если используется фильтр кассетного типа, то замена кассетной вставки производится через боковую панель. Корпус самого фильтра и каркаса вставки выполнен из тонколистовой оцинкованной стали. Специалисты нашего завода могут изготовить его и из нержавеющей стали, если это необходимо заказчику. Самим фильтрующим материалом является волокнистое вещество повышенной степени очистки. Сама степень очистки регламентируется СНиП и зависит от требований, предъявляемых к чистоте целевого помещения. Например, если речь идет о лаборатории, то в воздуховодах должны стоять фильтры тонкой степени очистки (задерживает пылинки, диаметром 0,1мкм до 1мкм). Если помещение требуется в стандартной очистке, то достаточно фильтров глубокой очистки (задерживают частички, диаметром не менее 10мкм).

РАЗМЕРЫ ФИЛЬТРА

Тип фильтра	A, мм	B, мм	C, мм
30-15	340	190	195
40-20	440	240	195
50-25	540	290	195
50-30	540	340	195
60-30	640	340	195
60-35	640	390	195
70-40	740	440	195
80-50	860	560	195
90-50	960	560	195
100-50	1060	560	195

СМЕННАЯ ФИЛЬТРУЮЩАЯ КАССЕТА

Тип фильтра	Класс фильтрации
30-15	EU3,5,7,9
40-20	EU3,5,7,9
50-25	EU3,5,7,9
60-30	EU3,5,7,9
60-35	EU3,5,7,9
70-40	EU3,5,7,9
80-50	EU3,5,7,9

КазПромВент

ХОЛОДИЛЬНЫЕ АГРЕГАТЫ

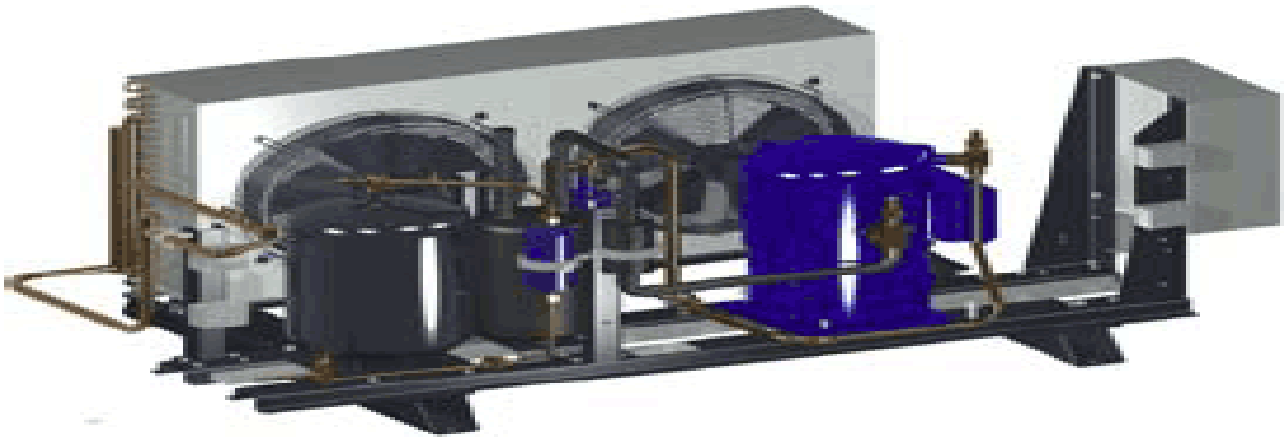

Агрегаты применяются в составе холодильных систем для технологических процессов и кондиционирования на промышленных предприятиях, оснащения складов хранения и морозильных камер, изготовления продуктов питания и в торговых организациях.
Хладагент R22.
Количество агрегатов типоразмерного ряда: 10 на хладагенте R22.
Диапазон холодопроизводительности агрегатов: от 12 до 40кВт.
Диапазон температур кипения хладагента: от -15 до +15°С.
Диапазон температур конденсации хладагента: от +25 до +40°С.

СОСТАВ АГРЕГАТА

Агрегат представляет собой изделие полной заводской готовности, смонтированное на единой раме. Все составные части контура хладагента соединены трубопроводами. Контур испытан на прочность и герметичность. При поставке контур хладагента агрегата заполнен азотом особой чистоты до избыточного давления консервации, все отверстия заглушены. Электрическая часть агрегата собрана и испытана.

Конденсатор воздушного охлаждения. Высокоэффективный теплообмен достигается оптимальным сочетанием профилированных алюминиевых пластин и медных трубок с оребренной внутренней поверхностью. Применены осевые вентиляторы низкого энергопотребления. Корпус конденсатора изготовлен из оцинкованной стали, покрыт эмалью и обладает повышенной коррозионной стойкостью.

Рама является несущим и опорным элементом конструкции агрегата. Изготовлена из стального профиля, обладает достаточной жесткостью, окрашена высококачественной противокоррозионной композицией, устойчивой к климатическим факторам внешней среды. Обеспечивает возможность крепления агрегата к фундаменту и удобный доступ для технического обслуживания.

КазПромВент

ПРИТОЧНО-ВЫТЯЖНЫЕ ЗОНТЫ

Вытяжные зонты — предназначены для эффективного удаления паров от источников повышенного выделения влаги, тепла, газов, запахов и устанавливаются в супермаркетах, на предприятиях общественного питания, кухнях, ресторанах, летних кафе открытого типа, на дачных и садовых участках. Изготавливаются вытяжные зонты из пищевой нержавеющей стали, обладающей надежной коррозийной стойкостью, Технологической особенностью зонтов производимых компанией «Kz Promventilatsia» является инверторная (аргоновая) сварка в среде защитных газов, что обеспечивает высокое качество сварных швов и увеличивает срок службы.

В зонтах используются жироулавливающие фильтры лабиринтного типа, или фильтры с искрогасящими сетками. Фильтры и сетки обладают красивым эстетичным видом, легко извлекаются из зонтов для очистки и санитарной обработки, полностью соответствуют санитарно-гигиеническим требованиям.

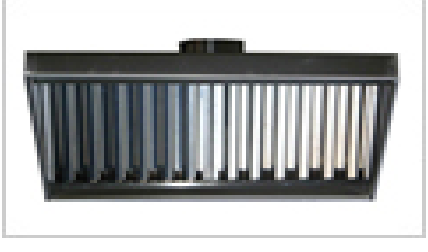

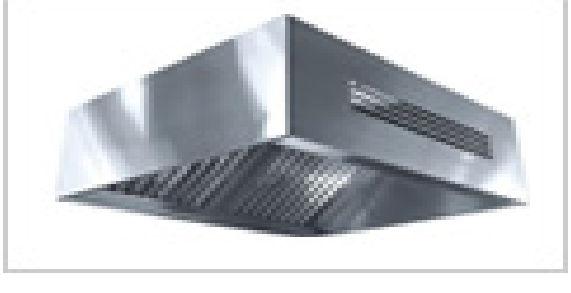

КазПромВент

СИСТЕМА КАБЕЛЬНЫХ ЛОТКОВ

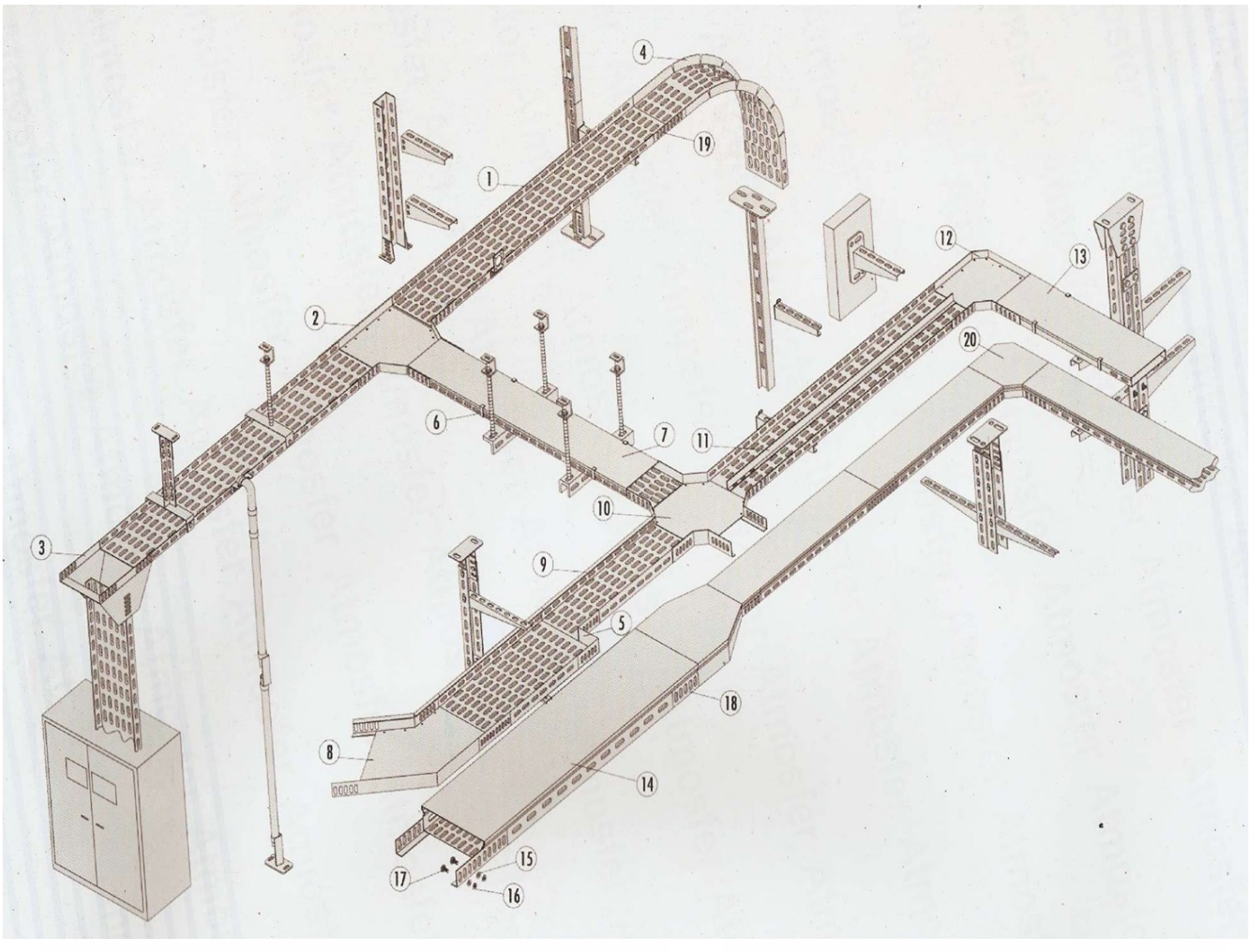

Секция прямая - Cable Tray

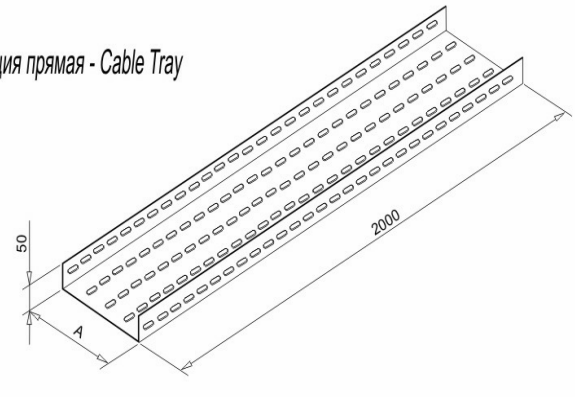

Крышка прямой секции - Cable Tray Cover

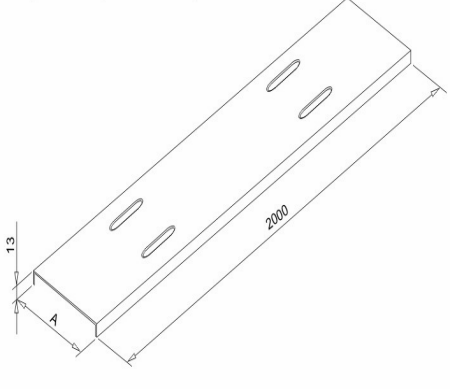

Секция угловая - 90° Flat Bend

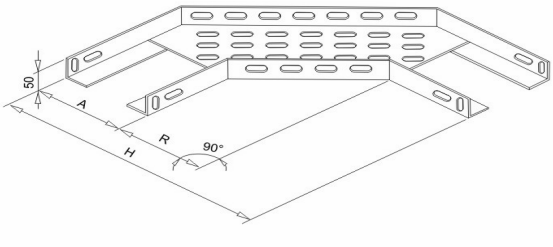

Секция крестообразная - Crossing

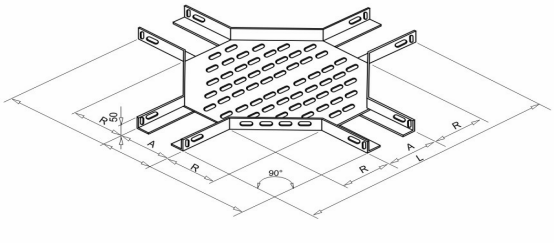

КазПромВент

ПОЖАРНЫЕ ШКАФЫ

ШКАФЫ ДЛЯ ПОЖАРНОГО КРАНА

Шкафы для пожарного крана предназначены для хранения кранов на производственных объектах и в общественных зданиях. Выпускаются с отсеком для огнетушителя или без него. Снабжены турелью (корзиной) для напорного рукава и отверстием для подвода пожарного крана. Изготовлен из тонколистовой стали. Различают шкафы встроенные (В) и навесные (Н), с окном (О) и без окна закрытый (З). Цвет белый или красный. Дверцы шкафов оборудованы специальными замками. Шкафы рассчитаны на эксплуатацию в помещениях при температуре от +5 до

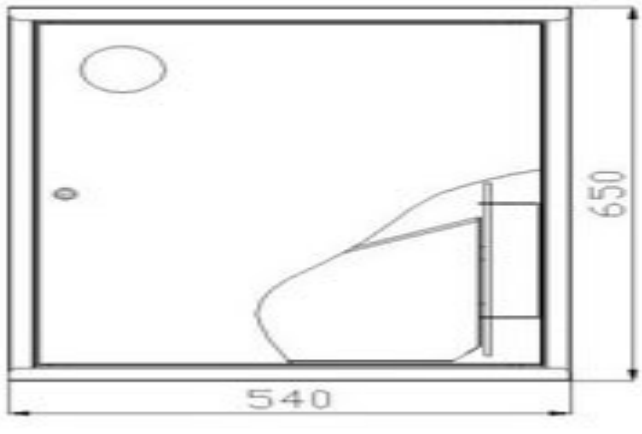

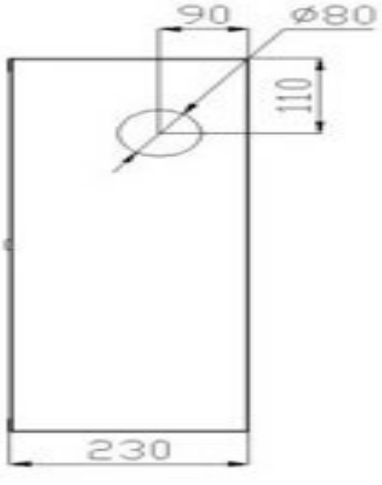

Шкаф должен быть расположен в строгом соответствии с государственными нормами и инструкциями по пожарной безопасности. В жилых и многоэтажных зданиях, в зависимости от площади, на каждом этаже должно быть размещено от одного до нескольких пожарных щитов, иногда их количество достигает десятков. На производстве щиты размещаются в отведенных для этого местах в сочетании с пожарными щитами, на которых размещены средства оперативного пожаротушения и борьбы с очагом возгорания (огнетушители, лопаты, ведра, топоры и багор).

ЭЛЕКТРИЧЕСКИЕ ЩИТЫ

Шкафы электрические представляют собой изделия, которые используются для установки в них различного модульного оборудования. Традиционно, в электрические шкафы устанавливаются устройства для ведения учета электрической энергии или счетчики электрической энергии. Также, каждое такое изделие включает в себя несколько автоматических выключателей, предназначенных для отключения разных частей электрической сети. Помимо этого, допускается установка устройств защитного отключения и дифференциальных автоматов. Все вышеперечисленное модульное оборудование устанавливается на специальную DIN-рейку. Монтаж модульного оборудования на DIN-рейку предусмотрен практически во всех моделях электрических шкафов, будь то модель

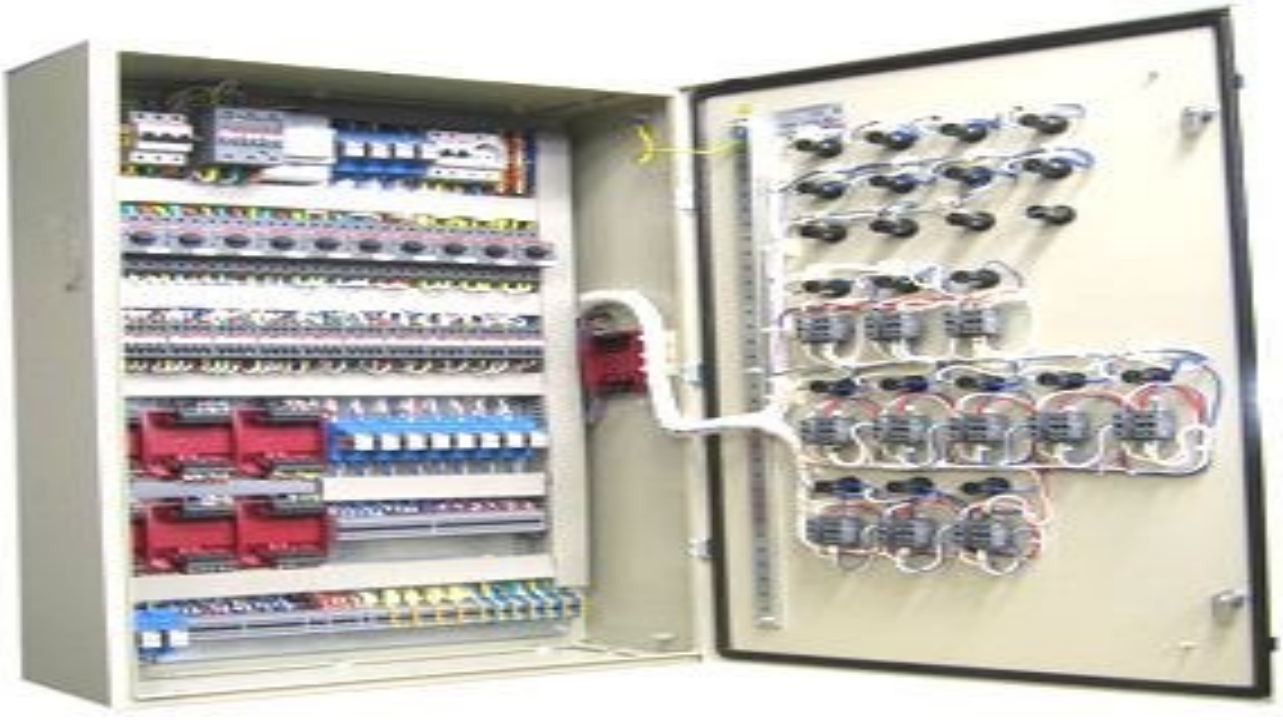

КазПромВент

АВТОМАТИЗАЦИЯ СИСТЕМ ВЕНТИЛЯЦИИ

Автоматическое управление системой значительно сокращает стоимость эксплуатации вентиляционных и кондиционных систем. Например:

1.к минимуму сводится количество обслуживающего персонала систем,

2. снижается энергопотребление,

3. повышается безопасность их работы, так как автоматика умеет распознавать и предотвращать возникновение аварийных ситуаций,

4. автоматически происходит сбор показаний датчиков и обработка этих данных, исходя из чего, опять-таки, автоматически, происходит настройка системы на дальнейшую работу.

Пожалуй, на последнем аспекте стоит остановиться более подробно. Итак, автоматизация систем вентиляции сама контролирует состояние воздушной среды в помещении при помощи специальных датчиков. Эти датчики, в первую очередь, определяют температуру окружающей среды, влажность воздушных масс, качественные характеристики состава воздуха, сравнивают их с допустимыми показателями и выбирают оптимальные, необходимые в данной конкретной ситуации, условия дальнейшей работы вентиляционных систем.

Кроме того, в автоматизированную систему управления входит функция дымоудаления, что также является немаловажным аспектом. Особенно это касается помещений на предприятиях, где производство связано с выделением в окружающую среду различных выбросов и дыма.

Для снижения энергозатрат автоматика управления снабжена специальной программой. Эта программа подаёт сигналы в функциональную систему, например, о времени суток либо о количестве находящихся в помещении людей. Эти данные чрезвычайно важны для того, чтобы система управления приняла оптимальное решение о включении или выключении тех или иных функций вентиляции и кондиционирования.

В то чиле **1. Датчик давления (состояние загрязнения фильтра)2. Датчик замарозки (зашита водяного нагревателя от заморозки)3. Даичик давления (информация аварийного состояния)4. КЗР контроллер трехходового клапана (смешение или разделение потоков воды)5. Контроллер насоса6.Сево привод для воздушный клапана7. Датчик темпратуры наружнего воздуха8. Датчик темпратуры приточного**

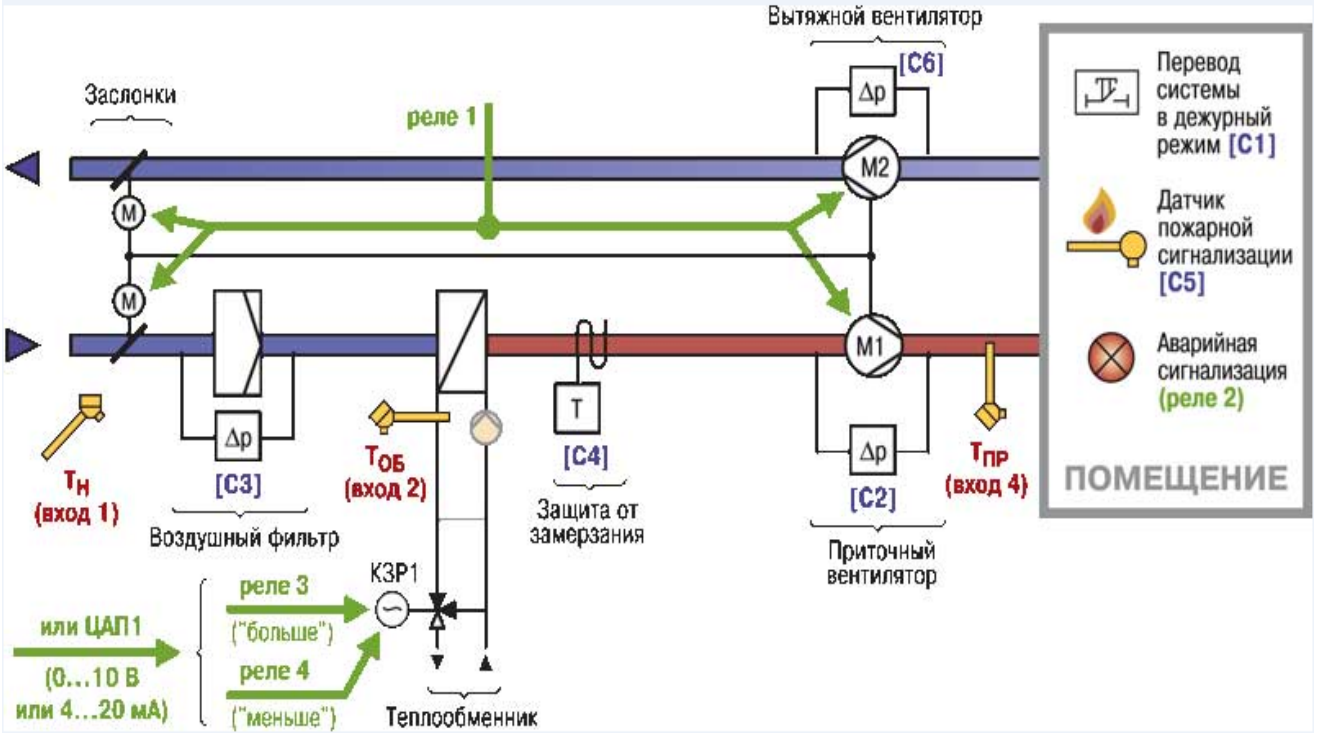

КазПромВент

НАШИ ОБЬЕКТИ

1.Г.АЛМАТЫ ТОРГОВЫЙ ДОМ САЛЕМ

2.ШКОЛА П.УШКОНЫР АЛМАТИНСКАЯ ОБ

3.ШКОЛА КУРДАЙ ДЖАМБУЛЬСКОЙ ОБ

4.ШКОЛА П.КАКПАТАС ЖДАМУЛЬСКАЯ ОБ

5.Г.ТАРАЗ ТУБЕРКУЛЕЗНЫЙ ДИСПАНСЕР

6.ХАРГС ВОСТЧНЫЕ ВРОТА ЗДАНИЕ ЦТО

7.ХАРГОС ВОСТЧНЫЕ ВОРТА ЗДАНИЕ АЗУК

8.Г.АТРАУ РЕСТРАН БЫСТРОГО ПИТАНИЯ БУРГЕР КИНГ

9.АВТОДРМ СОКОЛ АЛМАТИНСКАЯ ОБ

10.Г.АСТАНА КОТЕЖ СИСТЕМА УМНЫЙ ДОМ

11.Г.ТАРАЗ МУЗЕЙ

12.Г.КУРДАЙ ТОРГОВЫЙ ДОМ ФЛАГМАН

13.ХАРГОС ВОСТОЧНЫЕ ВОРОТА ЗДАНИЕ АТС

14.БИЗНЕС ЦЕНТР ТРИУМФ ГОРОД АЛМАТЫ

15.СТАНЦИЯ ШАЛКАР МАСТЕРСКИЕ

16.БИЗНЕС ЦЕНТР ФОРТЕ ГОРОД АЛМАТЫ

КазПромВент

НАШИ ОБЬЕКТИ

КазПромВент

НАШИ ОБЬЕКТИ

КазПромВент

НАШИ ОБЬЕКТИ

НАШИ ОБЬЕКТИ

КазПромВент

НАШИ ОБЬЕКТИ

КазПромВент

Наши производства

КазПромВент
Наши производства

КазПромВент

Пром.База1:г.Каскелен.ул.Кобелекова 1

Пром.База2:Атырау

Офис:Алматы.Мик.Курылысшы,ул.Кокорай 2А/1, офис 212 б.

Web:www.kazpromvent.kz

kazpromvent@mail.ru

Тел:Факс:275-80-69

Mob:+7 701 763 00 07

Mob:+7 701 454 86 32